COMFORTSEAL* Mask with Elbow for use with AEROECLIPSE* BAN* Nebulizer

EN **ComfortSeal*** Mask with Elbow for use with ***AeroEclipse* BAN*** Nebulizer

AR ***AeroEclipse* BAN*** قناع ComfortSeal* صمم مع مهايئ مرفقي للاستخدام مع مرذاذ

BG Маска **ComfortSeal*** с гръбнак адаптер за употреба с небулизатор ***AeroEclipse* BAN***

CS Velká maska ***ComfortSeal*** s úhlovým adaptérem pro použití s dechem ovládanými nebulizátory ***AeroEclipse* BAN***

DA ***ComfortSeal*** maske med albue til brug sammen med ***AeroEclipse* BAN*** forstøver

DE ***ComfortSeal*** Maske mit Winkel zur Verwendung mit ***AeroEclipse* BAN*** Vernebler

EL Μάσκα ***ComfortSeal*** με γωνιακό προσαρμ. για χρήση με τον αναπνευστικά ενεργοποιούμενο νεφελοποιητή ***AeroEclipse* BAN***

ES (ES) Mascarilla ***ComfortSeal*** con codo para su uso con el nebulizador ***AeroEclipse* BAN***

ES (LA) Máscara ***ComfortSeal*** con codo para utilizar con el nebulizador ***AeroEclipse* BAN***

ET ***ComfortSeal*** maask põlvadapteriga, mõeldud kasutamiseks koos nebulisaatoriga ***AeroEclipse* BAN***

FI ***ComfortSeal***-maski ja kulmakappale käyttöön ***AeroEclipse* BAN*** -nebulisaattorin kanssa

FR (CA) Masque ***ComfortSeal*** avec adaptateur coudé à utiliser avec le nébuliseur ***AeroEclipse* BAN***

FR (FR) Masque ***ComfortSeal*** avec adaptateur coudé conçu pour être utilisé avec le nébuliseur actionné par la respiration ***AeroEclipse* BAN***

HE מסכה ***ComfortSeal*** בעיצוב עם ברך לשימוש עם נבולייזר ***AeroEclipse* BAN***

HR Maska ***ComfortSeal*** s kutnim adapterom za uporabu s raspršivačima ***AeroEclipse* BAN***

HU ***ComfortSeal*** maszk könyökelemmel ***AeroEclipse* BAN*** inhalátorhoz

IS ***ComfortSeal*** grímu með millistykki til notkunar með ***AeroEclipse* BAN*** úðatæki

IT Maschera ***ComfortSeal*** con adattatore a gomito per l'uso con nebulizzatore ***AeroEclipse* BAN***

KO ***ComfortSeal*** 마스크(엘보 포함) - ***AeroEclipse* BAN*** 네블라이저와 함께 사용

LT ***ComfortSeal*** kaukė su alkūne, skirta naudoti su ***AeroEclipse* BAN*** purkštuvu

LV ***ComfortSeal*** maska ar ārlieku adapteri izmantošanai ar ***AeroEclipse* BAN*** smidzinātājs

MS Topeng ***ComfortSeal*** dengan Sesiku untuk digunakan bersama Penebula ***AeroEclipse* BAN***

MT Maskra ***ComfortSeal*** b'Adattatur tat-tip elbow ghall-użu man-Nebulizzatur ***AeroEclipse* BAN***

NL ***ComfortSeal***-masker met elleboog voor gebruik met ***AeroEclipse* BAN***-vernevelaar

NO ***ComfortSeal***-maske med albue til bruk med ***AeroEclipse* BAN***-forstøver

PL Maska ***ComfortSeal*** z przyłączem kątowym do użytku z nebulizatorem aktywowanym oddechem ***AeroEclipse* BAN***

PT Máscara ***ComfortSeal*** com cotovelo para utilização com o nebulizador ***AeroEclipse* BAN***

RO Măștile ***ComfortSeal*** cu cot pentru utilizare cu nebulizatorul ***AeroEclipse* BAN***

SK Maska ***ComfortSeal*** s kolenom na použitie s rozprašovačom ***AeroEclipse* BAN***

SL Maska s kolenskim vmesnikom ***ComfortSeal*** za uporabo z nebulizatorji ***AeroEclipse* BAN***

SV ***ComfortSeal***-mask med vinkel för användning med ***AeroEclipse* BAN***-nebulisator

TH หน้ากาก ***ComfortSeal*** พร้อมข้องอ 90 องศา สำหรับใช้กับเครื่องพ่นละอองยา ***AeroEclipse* BAN***

TR ***AeroEclipse* BAN*** Nebulizatör ile kullanım için Dirsekli ***ComfortSeal*** Maske

ZH (HK) ***ComfortSeal*** 彎形接頭面罩，配合 ***AeroEclipse* BAN*** 霧化器使用

ZH (TW) 彎曲形接頭的 ***ComfortSeal*** 面罩，搭配 ***AeroEclipse* BAN*** 噴霧器使用

105788-001 D, 2024-11-28, * trade marks and registered trade marks of Trudell Medical International (TMI). † trade marks and registered trade marks of their respective companies. © TM 2021, 2022, 2024. All rights reserved.

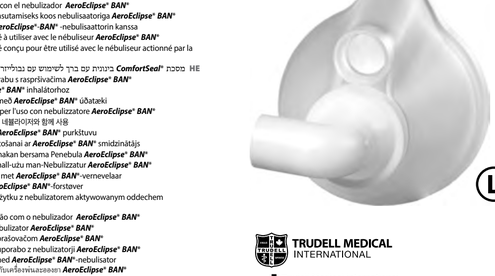

TRUDELL MEDICAL INTERNATIONAL

Trudell Medical International
725 Baransway Drive
London, Ontario, Canada N5V 5G4
+1-519-455-4862
info@trudellmed.com
www.trudellmed.com

REF 105504

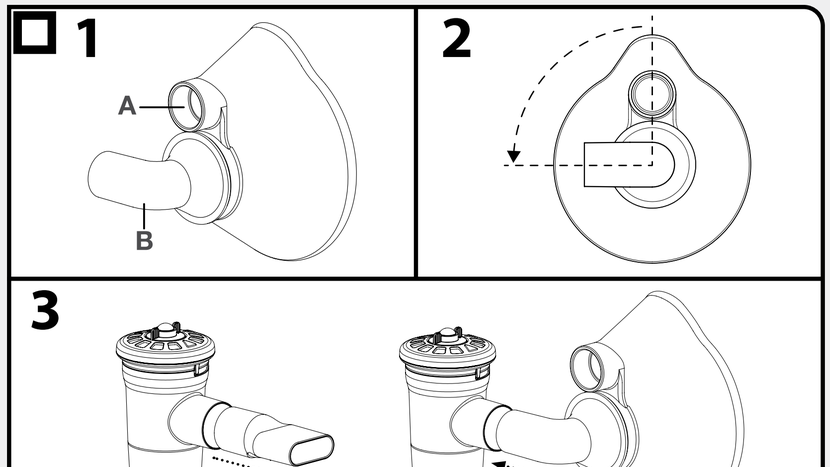

5 + yrs

EN Scan or contact Trudell Medical International to obtain a glossary of the symbols used on packaging and instructions for use.

AR امسح الرمز ضوئيًا أو اتصل بشركة Trudell Medical International للحصول على قاموس للرموز المستخدمة على الغلاف وتعليمات الاستخدام.

BG "Сканирайте или се свържете с Trudell Medical International, за да получите речник на символите, използвани върху опаковката и инструкции за употреба."

CS Pokud potřebujete slovník symbolů použitých na obalu a v návodu k použití, načtěte nebo kontaktujte společnost Trudell Medical International.

DA Scan eller kontakt Trudell Medical International for at få en ordliste over de symboler, der anvendes på emballagen og i brugsvejledningen.

DE Um das auf der Verpackung und in der Gebrauchsanweisung verwendete Symbolglossar zu erhalten, wenden Sie sich an Trudell Medical International.

EL Σαρώστε ή επικοινωνήστε με την Trudell Medical International για να λάβετε γλωσσάρι των συμβόλων που χρησιμοποιούνται στη συσκευασία και στις οδηγίες χρήσης.

ES (ES) Escanee o póngase en contacto con Trudell Medical International para obtener un glosario de los símbolos utilizados en el envase y las instrucciones de uso.

ES (LA) Escanee o comuníquese con Trudell Medical International para obtener un glosario de los símbolos utilizados en el empaque y las instrucciones de uso.

ET Skanige või võtke ühendust ettevõttega Trudell Medical International, et saada pakendil kasutatud sümbolite sõnastik ja kasutusjuhend.

FI Skanna tai ota yhteyttä Trudell Medical International, jos haluat luettelon pakkauksessa ja käyttöohjeissa käytetyistä symboleista.

FR (CA) Balayez le code ou communiquez avec Trudell Medical International pour obtenir un glossaire des symboles utilisés sur l'emballage et le mode d'emploi.

FR (FR) Scannez ou contactez Trudell Medical International pour obtenir un glossaire des symboles utilisés sur l'emballage et le mode d'emploi.

HE יש לסרוק או ליצור קשר עם Trudell Medical International כדי לקבל מילון מונחים לסמלים המופיעים על האריזה והוראות שימוש.

HR Skenirajte ili se obratite tvrtki Trudell Medical International kako biste dobili pojmovnik simbola koji se upotrebljavaju na pakiranju i upute za uporabu.

HU Ha szeretne kapni egy szimbólumszótárat, amely a csomagoláson és a használati utasításban használt szimbólumok jegyzékét tartalmazza, olvassa be a QR-kódot vagy vegye fel a kapcsolatot a Trudell Medical International vállalattal.

IS Skannið eða hafið samband við Trudell Medical International til að fá lista yfir táknin sem notuð eru á umbúðum og í notkunarleiðbeiningum.

IT Scansionare o contattare Trudell Medical International per ottenere un glossario dei simboli utilizzati sulla confezione e nelle istruzioni per l'uso.

KO 포장에 사용된 기호에 대한 용어집과 사용 지침은 스캔하거나 Trudell Medical International에 문의하십시오.

LT Nuskaitykite arba kreipkitės į „Trudell Medical International", jei norite gauti ant pakuotės ir naudojimo instrukcijose naudojamų simbolių žodynėlį.

LV Lai iegūtu lietošanas instrukcijas un uz iepakojuma izmantoto simbolu vārdnīcu, skenējiet svītrkodu vai sazinieties ar Trudell Medical International.

MS Imbas atau hubungi Trudell Medical International untuk mendapatkan glosari simbol yang digunakan pada bungkusan dan arahan penggunaan.

MT Skennja jew ikkuntattja lil Trudell Medical International biex tiksel glossarju tas-simboli użati fuq l-ippakkjar u l-istruzzjonijiet ghall-użu.

NL Scan of neem contact op met Trudell Medical International voor een verklarende woordenlijst van de symbolen die worden gebruikt op de verpakking en in de gebruiksaanwijzing.

NO Skann eller kontakt Trudell Medical International for å få en ordliste over symbolene som brukes på emballasjen og bruksanvisningen.

PL Należy zeskanować kod lub skontaktować się z firmą Trudell Medical International, aby uzyskać słownik symboli stosowanych na opakowaniu i w instrukcji obsługi.

PT Leia o código ou contactar a Trudell Medical International para obter um glossário das simbologias utilizadas na embalagem e nas instruções de utilização.

RO Scanați sau contactați Trudell Medical International pentru a obține un glosar de simboluri utilizate pe ambalaj și instrucțiuni de utilizare.

SK Naskenujte alebo kontaktujte spoločnosť Trudell Medical International, aby ste získali slovník značiek používaných na obalovom materiáli a pokynoch na použitie.

SL Ze želite prejeti glosar simbolov, ki se uporabljajo na embalaži, in navodila za uporabo, skenirajte ali stopite v stik z družbo Trudell Medical International.

SV Skanna eller kontakta Trudell Medical International för att få en ordlista över de symboler som används på förpackningen och i bruksanvisningen.

TH สแกนหรือติดต่อ Trudell Medical International เพื่อรับคำอธิบายสัญลักษณ์ที่ใช้ในบรรจุภัณฑ์และคำแนะนำในการใช้งาน

TR Ambalaj ve kullanım talimatlarında kullanılan semboller sözlüğünü almak için tarayın ve Trudell Medical International'a arayın.

ZH (HK) 掃描或聯絡 Trudell Medical International，即可獲得包裝上標誌的術語表和使用說明。

ZH (TW) 掃描或聯絡 Trudell Medical International 以取得包裝及使用說明上的符號術語表。

EN

INTENDED USE

This mask is intended for use with the ***AeroEclipse* BAN*** Nebulizer.

The clinical benefit of masks is to enable treatment for patients who cannot use a mouthpiece. The mask enables delivery of aerosol medication with low inhalation resistance from the nebulizer.

If you have concerns regarding the use of the mask, please speak with a healthcare professional.

BEFORE EACH USE

Ensure these instructions have been read and are kept available at all times. Carefully look into the mask. If there is any visible dust or other debris inside, then clean the mask. Replace immediately if it is damaged or has missing parts.

INSTRUCTIONS FOR USE

1 Verify that the Elbow Adapter (B) is firmly secured to the mask. Ensure the Exhalation Valve (A) located at the top of the mask is intact.

2 Hold the mask in an upright position. Rotate the Elbow Connector so it is horizontal.

3 Remove the mouthpiece from the nebulizer. Attach the Elbow Adapter (B) to the nebulizer opening.

4 Follow the instructions for use of the nebulizer.

⚠ **Warning:** Have enough mask pressure against the face to prevent air leaks at the nose near the eyes. Refer to the drug product monograph for more information.

⚠ **Caution:** Use the nebulizer in continuous mode with the mask if you can't actuate it or can't form a tight face seal. Large air leaks may cause the nebulizer to not work in breath activated mode.

CLEANING

The mask can be cleaned after each use.

1 Remove the Elbow Adapter (B) from the mask. Soak both parts in a mild solution of liquid dish detergent and lukewarm clean water for about 5 minutes. Agitate gently.

2 Rinse the parts thoroughly with clean water.

3 Shake out excess water. Allow the parts to air dry thoroughly before reassembling.

4 To reassemble, insert the Elbow Adapter (B) into the opening on the mask. Hold the mask in an upright position. Rotate the Elbow Connector so it is horizontal.

DISINFECTION

The mask can be disinfected each day.

1 Follow the cleaning instructions. Do not dry or reassemble the mask.

2 Use any of the following methods to disinfect the mask

A Isopropyl Alcohol

i. Soak the parts in 70 % isopropyl alcohol for 5 minutes.

ii. Rinse the parts thoroughly with sterile water.

iii. Allow the parts to air dry thoroughly before reassembling.

B Bleach

i. Soak the parts in a 1:50 bleach to water solution (1 tablespoon (15 ml) bleach in 3¼ cups (800 ml) water) for 3 minutes.

ii. Rinse the parts thoroughly with sterile water.

iii. Allow the parts to air dry thoroughly before reassembling.

C Milton†, Dodie†, Control III† or Cidex†

i. Follow the disinfectant instructions for use.

ii. Allow the parts to air dry thoroughly before reassembling.

3 After the mask is fully dry and assembled, store in a clean plastic bag or container.

Notes

- Store in a clean, dry place when not in use.
- The mask should be replaced after 6 months of use.
- Not made or manufactured with bisphenol A (BPA), phthalates, latex or lead.
- This mask can be disposed of with domestic waste unless this is prohibited by the disposal regulations prevailing in the respective member countries.
- Any serious incident that has occurred in relation to the device should be reported to the manufacturer and the competent authority of the Member State, the MHRA or the Saudi Food and Drug Authority, as appropriate.

AR

الغرض المخصص له

تم تصميم هذا القناع ليتم استخدامه مع مرذاذ ***AeroEclipse* BAN***.

تكمن الفائدة السريرية للأقنعة في تمكين معالجة المرضى الذين لا يمكنهم استخدام قطعة فم. يتيح القناع توصيل الدواء عن طريق الرذاذ مع مقاومة إيثار منخفضة من المرذاذ.

قبل كل استخدام

تأكد من قراءة هذه التعليمات وتوفرها دائمًا. انظر بدقة إلى داخل القناع. في حال وجود أي غبار أو نفايات أخرى مرئية داخل القناع، نظف القناع. واستبدله فورًا في حالة تلفه أو فقدان بعض أجزائه.

تعليمات الاستخدام

1 تأكد من إحكام تثبيت المهايئ المرفقي على (B) القناع. تأكد من سلامة صمام الزفير (A) الموجود أعلى القناع.

2 امسك القناع في وضع عمودي. قم بتدوير المهايئ المرفقي بحيث يكون أفقيًا.

3 فك قطعة الفم من المرذاذ. قم بتوصيل المهايئ المرفقي (B) بفتحة قطعة الفم.

⚠ **تحذير:** يجب أن يكون الضغط داخل القناع وفي عمودي عند استخدامه مع الفتحات حتى عند الاستلقاء. على الطبيب المعالج ضمان عدم تسرب الهواء.

4 اتبع التعليمات المرفقة مع المرذاذ.

⚠ **تحذير:** يجب أن يكون القناع مثبتًا بشكل جيد على الوجه بحيث يكون الضغط على الوجه أعلى الأنف قليلًا. تجنب تسرب الهواء بالقرب من العينين. راجع دراية الدواء المتعلقة على الفرد من المعلومات.

⚠ **تنبيه:** استخدم المرذاذ في الوضع المستمر مع القناع إذا لم تستطع تشغيل القناع أو لم تستطع إنشاء ماسح ثابت للوجه. قد يتسبب تسرب الهواء بشكل كبير في عدم عمل المرذاذ في وضع التشغيل بالتنفس.

التنظيف

يمكن تنظيف القناع بعد كل استخدام.

1 افصل المهايئ المرفقي عن (B) القناع كلا الجزأين في محلول معتدل يحتوي على سائل تنظيف الأطباق وماء فاتر لمدة 5 دقائق تقريبًا.

2 اشطف الأجزاء بالماء النظيف.

3 ينفض عن الكمية الزائدة من الماء. دع الأجزاء تجف تمامًا في الهواء قبل إعادة تركيبها.

4 لإعادة توصيل الجزئين، أدخل المهايئ المرفقي (B) في الفتحة الموجودة على القناع. امسك القناع في وضع عمودي. قم بتدوير المهايئ المرفقي بحيث يكون أفقيًا.

التطهير

يمكن تطهير القناع كل يوم.

1 اتبع تعليمات التنظيف. لا تجفف القناع أو تعد تركيبه.

2 استخدم أي واحدة من الطرق التالية لتطهير القناع

A كحول إيزوبروبيل

i. نقع الأجزاء في كحول أيزوبروبيل بتركيز 70% لمدة 5 دقائق.

ii. قم بالشطف بالماء المعقم.

iii. دع الأجزاء تجف تمامًا في الهواء قبل إعادة تركيبها.

B البيض

i. نقع الأجزاء الثلاثة في مبيض مخفف في محلول مائي بنسبة 1:50 (ملعقة واحدة (15 مل) من المبيض في 3¼ أكواب من الماء (800 مل)) لمدة 3 دقائق.

ii. اشطف الأجزاء بالكامل بالماء المعقم.

iii. دع الأجزاء تجف تمامًا في الهواء قبل إعادة تركيبها.

C Milton†، Dodie†، Control III† أو Cidex†

i. اتبع تعليمات التعقيم.

ii. دع الأجزاء تجف تمامًا في الهواء قبل إعادة تركيبها.

3 بعد جعل المرذاذ في وضع التشغيل بالتنفس

B Bleach

i. Soak the parts in a 1:50 bleach to water solution (1 tablespoon (15 ml) bleach in 3¼ cups (800 ml) water) for 3 minutes.

ii. Rinse the parts thoroughly with sterile water.

iii. Allow the parts to air dry thoroughly before reassembling.

C Milton†, Dodie†, Control III† or Cidex†

i. Follow the disinfectant instructions for use.

ii. Allow the parts to air dry thoroughly before reassembling.

3 After the mask is fully dry and assembled, store in a clean plastic bag or container.

Notes

- Store in a clean, dry place when not in use.
- The mask should be replaced after 6 months of use.
- Not made or manufactured with bisphenol A (BPA), phthalates, latex or lead.
- This mask can be disposed of with domestic waste unless this is prohibited by the disposal regulations prevailing in the respective member countries.
- Any serious incident that has occurred in relation to the device should be reported to the manufacturer and the competent authority of the Member State, the MHRA or the Saudi Food and Drug Authority, as appropriate.

CLEANING

The mask can be cleaned after each use.

1 Remove the Elbow Adapter (B) from the mask. Soak both parts in a mild solution of liquid dish detergent and lukewarm clean water for about 5 minutes. Agitate gently.

2 Rinse the parts thoroughly with clean water.

3 Shake out excess water. Allow the parts to air dry thoroughly before reassembling.

4 To reassemble, insert the Elbow Adapter (B) into the opening on the mask. Hold the mask in an upright position. Rotate the Elbow Connector so it is horizontal.

DISINFECTION

The mask can be disinfected each day.

1 Follow the cleaning instructions. Do not dry or reassemble the mask.

2 Use any of the following methods to disinfect the mask

A Isopropyl Alcohol

i. Soak the parts in 70 % isopropyl alcohol for 5 minutes.

ii. Rinse the parts thoroughly with sterile water.

iii. Allow the parts to air dry thoroughly before reassembling.

B Bleach

i. Soak the parts in a 1:50 bleach to water solution (1 tablespoon (15 ml) bleach in 3¼ cups (800 ml) water) for 3 minutes.

ii. Rinse the parts thoroughly with sterile water.

iii. Allow the parts to air dry thoroughly before reassembling.

C Milton†, Dodie†, Control III† or Cidex†

i. Follow the disinfectant instructions for use.

ii. Allow the parts to air dry thoroughly before reassembling.

3 After the mask is fully dry and assembled, store in a clean plastic bag or container.

Notes

- Store in a clean, dry place when not in use.
- The mask should be replaced after 6 months of use.
- Not made or manufactured with bisphenol A (BPA), phthalates, latex or lead.
- This mask can be disposed of with domestic waste unless this is prohibited by the disposal regulations prevailing in the respective member countries.
- Any serious incident that has occurred in relation to the device should be reported to the manufacturer and the competent authority of the Member State, the MHRA or the Saudi Food and Drug Authority, as appropriate.

6 M

EN For optimum performance replace after 6 months

AR للحصول على أفضل أداء استبدله بعد 6 أشهر

BG За оптимално функциониране подменяйте след 6 месеца

CS Pro optimální výkon vyměňte po 6 měsících

DA For optimal ydelse anbefaler vi udskiftning efter 6 måneder

DE Für optimale Leistung tauschen Sie das Produkt nach 6 Monaten aus

EL Για βέλτιστη απόδοση, αντικαταστήστε το μετά από 6 μήνες

ES (ES) Para un rendimiento óptimo, sustituyado después de 6 meses

ES (LA) Para un rendimiento óptimo, sustituyado después de 6 meses

ET Optimaalse toimivuse tagamiseks vahetage seade iga 6 kuu tagant välja.

FI Säilytä optimaalisen suorituskyky vaihtamalla 6 kuukauden kuluttua

FR (CA) Pour des performances optimales, remplacer le produit après 6 mois

FR (FR) Pour des performances optimales, remplacer le produit après 6 mois

HE לביצועים מיטביים יש להחליף לאחר 6 חודשים

HR Za optimalnu učinkovitost zamijenite nakon 6 mjeseci

HU Az optimális teljesítmény érdekében 6 hónap után cserélje ki

IS Til að fá sem best afköst skal skipta um grímu eftir 6 mánuði.

IT Per prestazioni ottimali, sostituire dopo 6 mesi

KO 최적의 성능을 위해 6개월 후에 교체하십시오.

LT Optimaliam veikimui užtikrinti po 6 mėnesių pakeiskite

LV Optimālai darbibai nomainiet pēc 6 mēnešiem

MS Untuk prestasi optimum, gantikan selepas 6 bulan

MT Ghall-ahjar prestazzjoni, ibdel wara 6 xhur

NL Vervang de onderdelen na 6 maanden voor optimale prestaties

NO Skift ut etter 6 måneder for optimal ytelse

PL W celu zapewnienia optymalnej wydajności, wyrób należy wymienić po 6 miesiącach

PT Para um desempenho ideal, substitua após 6 meses

RO Pentru performanțe optime, înlocuiți după 6 luni

SK Pre optimálny výkon vymeňte po 6 mesiacoch

SL Za najboljše delovanje zamenjajte po 6 mesecih

SV Byt ut efter sex månader för optimala prestanda

TH เปลี่ยนทุก 6 เดือนเพื่อให้ทำงานได้มีประสิทธิภาพสูงสุด

TR Optimum performans için 6 ay sonra değiştirin

ZH (HK) 請使用每 6 個月後更換產品，以獲得最佳性能。

ZH (TW) 為達到最佳性能，請於 6 個月後更換

EN Designed and developed in Canada

AR تم التصميم والتطوير في كندا

BG Проектирано и разработено в Канада

CS Navrženo a vyvinuto v Kanadě

DA Designet og udviklet i Canada

DE Designed und entwickelt in Kanada

EL Σχεδιάστηκε και αναπτύχθηκε στον Καναδά

ES (ES) Diseñado y producido en Canadá

ES (LA) Diseñado y producido en Canadá

ET Konstrueeritud ja arendatud Kanadas

FI Suunniteltu ja kehitetty Kanadassa

FR (CA) Conçu et développé au Canada

FR (FR) Conçu et développé au Canada

HE תוכנן ופותח בקנדה

HR Dizajnirano i razvijeno u Kanadi

HU Tervezés és fejlesztés helye: Kanada

IS Hannað og þróað í Kanada

IT Progettato e sviluppato in Canada

KO 캐나다에서 설계 및 개발

LT Sukurta ir išplėsta Kanadoje

LV Konstruēts un izstrādāts Kanādā

MS Direka bentuk dan dibangunkan di Kanada

MT Iddisinjat u żviluppat fil-Kanada

NL Ontworpen en ontwikkeld in Canada

NO Designet og utviklet i Canada

PL Zaprojektowano i opracowano w Kanadzie

PT Concebido e desenvolvido no Canadá

RO Creat și dezvoltat în Canada

SK Navrhnuté a vyvinuté v Kanade

SL Zasnovano in razvito v Kanadi

SV Utformad och utvecklad i Kanada

TH ออกแบบและพัฒนาในประเทศแคนาดา

TR Kanada'da tasarlanmış ve geliştirilmiştir

ZH (HK) 於加拿大設計及開發

ZH (TW) 加拿大設計研發

BG

ПРЕДНАЗНАЧЕНИЕ

Тази маска е предназначена за използване с небулизатора ***AeroEclipse* BAN***.

Клиничната полза от маските е да се даде възможност за лечение на пациенти, които не могат да използват мундщук. Маската позволява прилагане на аерозолно лекарство с ниско съпротивление на инхалиране от небулизатора.

Ако имате притеснения относно използването на маската, моля, говорете със здравен специалист.

ПРЕДИ ВСЯКА УПОТРЕБА

Уверете се, че тези инструкции са прочетени и са налични по всяко време. Внимателно погледнете маската. Ако има нежелани видими прах или други остатъци вътре, почистете маската. Подменете веднага, ако е повредена или няма липсващи части.

ИНСТРУКЦИИ ЗА УПОТРЕБА

1 Уверете се, че клапанът адаптер (B) е здраво фиксиран към маската. Уверете се, че експираторната клапа (A), разположена в горната част на маската, е със запазена цялост.

2 Задържте маската в изправено положение. Завъртете тръбната конектор така, че да е хоризонтален.

3 Отстранете мундщука от небулизатора. Прикрепете клапан адаптер (B) към отвора на мундщука.

⚠ **Внимание:** Небулизаторът трябва винаги да е изправен, когато се използва с маската – дори когато те в момента положение за лечение.

4 Следвайте инструкциите, предоставени с небулизатора.

⚠ **Предупреждение:** Приложете достатъчно налягане от маската върху лицето, за да предотвратите изтичане на въздух при носа близо до очите. Направете справка с монографията на лекарственото продукт за повече информация.

⚠ **Внимание:** Използвайте небулизатора в режим на непрекъсната работа с маската, ако не можете да задействате или не можете да захванете плътно към лицето. Големите течове на въздух могат да накарат небулизатора да не работи в режим на пулверизиране.

ПОЧИСТВАНЕ

Маската може да бъде почистена след всяка употреба.

1 Отстранете клапана адаптер (B) от маската. Накиснете и двете части в мек разтвор на течен миещ препарат за съдове и топла чиста вода за около 5 минути.

2 Изплакнете частите обилно с чиста вода.

3 Разклатете, за да отстраните излишната вода. Оставете частите да изсъхнат на въздух изцяло, преди да отново отново.

4 За да сглобите повторно, поставете клапана адаптер (B) в отвора на маската. Задържете маската в изправено положение. Завъртете клапана конектор така, че да е хоризонтален.

ДЕЗИНФЕКЦИЯ

Маската може да бъде дезинфекцирана всеки ден.

1 Следвайте инструкциите за почистване. Не подсушавайте и не сглобявайте повторно маската.

2 Използвайте някой от следните методи за дезинфекциране на маската.

A Изопропилов спирт

i. Накиснете частите в 70% изопропилов спирт за 5 минути.

ii. Изплакнете частите обилно със стерилна вода.

iii. Оставете частите да изсъхнат на въздух изцяло, преди да сглобите повторно.

B Белина

i. Накиснете частите в разтвор на белина и вода в съотношение 1:50 (1 супена лъжица (15 ml) белина в 3¼ чаши (800 ml) вода) за 3 минути.

ii. Изплакнете частите обилно със стерилна вода.

iii. Оставете частите да изсъхнат на въздух изцяло, преди да сглобите повторно.

C Milton†, Dodie†, Control III† или Cidex†

i. Следвайте инструкциите за употреба на дезинфектанта.

ii. Оставете частите да изсъхнат на въздух изцяло, преди да сглобите повторно.

3 След като маската е напълно суха и сглобена, съхранявайте в чиста найлонова торбичка или контейнер.

Забележки

- Да съхранявате на чисто и сухо място, когато не се използва.
- Маската трябва да се замени след 6 месеца употреба.
- Не е направено или произведено с бисфенол А (BPA), фталати, латекс или олово.
- Тази маска може да бъде изхвърлена с битовите отпадъци, освен ако това не е забранено от регламентите за изхвърляне, които имат превес в съответните държави членки.
- Всеки сериозен инцидент, който е възникнал по отношение на изделието, трябва да се докладва на производителя и компетентния орган на държавата членка.

CS

ÚČEL POUŽITÍ

Tato maska je určena k použití s dechem ovládanými nebulizátory ***AeroEclipse* BAN***.

Klinický přínos masky spočívá v tom, že umožní léčbu pacientů, kteří nemohou použít náustek. Maska umožňuje podávání léčiva v formě aerosolu s nízkoodporovou inhalací z nebulizátoru.

Pokud máte jakékoli nejasnosti ohledně použití masky, poraďte se s lékařem.

PŘED KAŽDÝM POUŽITÍM

Dbejte na důkladné prostudování těchto pokynů a zajistěte, aby byly vždy k dispozici. Masku pečlivě prohlédněte. Pokud je uvnitř viditelný prach nebo jiné nečistoty, masku vyčistěte. Pokud je poškozená nebo chybí-li některé součásti, okamžitě ji vyměňte.

NÁVOD K POUŽITÍ

1 Zkontrolujte, je-li úhlový adaptér (B) pevně nasazen na masce. Výdechový ventil (A) umístěný v horní části masky musí být neporušený.

2 Držte masku ve svislé poloze. Natočte úhlový konektor vodorovně.

3 Vyjměte náustek z nebulizátoru. Do otvoru po náustku připojte úhlový adaptér (B).

⚠ **Upozornění:** Při použití s maskou musí být nebulizátor vždy ve svislé poloze, i vleže na zádech při léčbě.

4 Postupujte podle pokynů dodaných společně s nebulizátorem.

⚠ **Varování:** Maska musí přitisknout k obličeji dostatečně silně a očima neunikal vzduch. Více informací najděte v příbalovém informaci léčivého přípravku.

⚠ **Upozornění:** Pokud není možné ovládání dechem nebo utěsnění k obličeji, používejte nebulizátor v kontinuálním režimu s maskou. Velký únik vzduchu může zabránit fungování dechem ovládaného nebulizátoru.

ČIŠTĚNÍ

Masku lze po každém použití vyčistit.

1 Odepište od masky úhlový adaptér (B). Namočte obě díly na 5 minut do slabého roztoku tekutého mycího prostředku a vlažné čisté vody.

2 Pak části opláchněte důkladně čistou vodou.

3 Oklepejte přebytečnou vodu. Nechte součásti důkladně vyschnout, před jejich znovusestavením.

4 Znovu sestavte, zasuňte úhlový adaptér (B) do otvoru v masce. Masku držte ve svislé poloze. Natočte úhlový konektor vodorovně.

DEZINFEKCE

Masku je možné dezinfikovat každý den.

1 Dodržujte pokyny k čištění. Masku nesušte ani znovu nesestavujte.

2 K dezinfekci masky použijte některou z následujících metod.

A Isopropylalkohol

i. Namočte součásti do roztoku bělidla a vody v poměru 1 : 50 (1 lžíce (15 ml) bělidla ve 3¼ šálcích (800 ml) vody na 3 minuty.

ii. Pak součásti opláchněte důkladně sterilní vodou.

iii. Nechte součásti důkladně uschnout, než je znovu sestavíte.

C Milton†, Dodie†, Control III† nebo Cidex†

i. Postupujte podle návodu k použití příslušného dezinfekčního prostředku.

ii. Nechte součásti důkladně uschnout, než je znovu sestavíte.

3 Po úplném zaschnutí a sestavení masku uložte do čistého plastového sáčku nebo nádoby.

Poznámky

- Pokud skladujete nepoužívané, uložte ji na čistém a suchém místě.
- Maska by se měla vyměnit po 6 měsících používání.
- Není vyrobeno s použitím bisfenolu A (BPA), ftalátů, latexu nebo olova.
- Tuto masku je možno zlikvidovat s domácím odpadem, pokud to nezakazují předpisy platné v příslušných členských zemích.
- Jakékoli závažné události, která se vyskytla v souvislosti s prostředkem, musí být nahlášena výrobci a příslušnému orgánu členského státu, MHRA nebo případně Saudi Food and Drug Authority.

DA

TILSIGTET BRUG

Denne maske er beregnet til brug sammen med ***AeroEclipse* BAN*** forstøver.

Den kliniske fordel ved masker er at muliggøre behandling af patienter, der ikke kan bruge et mundstykke. Maasken muliggør levering af aerosolmedicin med lav inhalationsmodstand fra forstøveren.

Hvis du er bekymret for brugen af masken, bedes du tale med sundhedspersonalet.

FØR BRUG HVER GANG

Sørg for, at denne vejledning er blevet læst, og at den altid er tilgængelig. Foretag omhyggelig indvendig visuel inspektion af masken. Hvis der er synligt støv eller andet snavs indeni, skal masken rengøres. Udskift det omgående, hvis det er beskadiget eller mangler dele.

BRUGERVEJLEDNING

1 Kontrollér, at albueadapteren (B) sidder godt fast på masken. Sørg for, at udåndingsventilen (A), der er placeret øverst på masken, er intakt.

2 Hold masken lodret. Drej albueadapteren, så den er vandret.

3 Fjern mundstykket fra forstøveren. Fastgør albueadapteren (B) til mundstykkets åbning.

⚠ **Obs:** Forstøveren skal altid holdes lodret, når der bruges sammen med masken, selv når du er liggende under behandling.

4 Følg de anvisninger, der fulgte med forstøveren.

⚠ **Advarsel:** Hold tilstrækkeligt masketryk mod ansigtet for at forhindre luftlækager ved næsen tæt på øjnene. Se lægemiddelmonografien for at få yderligere oplysninger.

⚠ **Obs:** Brug forstøveren i kontinuerlig tilstand sammen med masken, hvis du ikke kan aktivere den eller ikke kan lave et tætsiddende tætt om ansigtet. Store luftlækager kan få forstøveren til ikke at fungere i åndedrætsaktiveret tilstand.

RENGØRING

Masken kan rengøres efter hver brug.

1 Fjern albueadapteren (B) fra masken. Læg begge dele i blød i en mild opløsning af flydende opvaskemiddel og lunkent vand i ca. 5 minutter.

2 Skyl delene grundigt med rent vand.

3 Ryst overskydende vand ud. Lad delene lufttørre grundigt, før de samles igen.

4 For at samle igen skal du sætte albueadapteren (B) ind i åbningen på masken. Hold masken lodret. Drej albueadapteren, så den er vandret.

DESINFEKTION

Masken kan desinficeres hver dag.

1 Følg rengøringsinstruktionerne. Masken må ikke tørres eller samles igen.

2 Brug en af følgende metoder til at desinficere masken.

A Isopropylalkohol

i. Læg delene i blød i 70 % isopropylalkohol i 5 minutter.

ii. Skyl delene grundigt med sterilt vand.

iii. Lad delene lufttørre grundigt, før de samles igen.

B Blegemiddel

i. Læg delene i blød i en opløsning af 1:50 blegemiddel til vand (1 spisk. (15 ml) blegemiddel til 3¼ kop (800 ml) vand) i 3 minutter.

ii. Skyl delene grundigt med sterilt vand.

iii. Lad delene lufttørre grundigt, før de samles igen.

C Milton†, Dodie†, Control III† eller Cidex†

i. Følg brugsanvisningen til desinfektionsmidlet.

ii. Lad delene lufttørre grundigt, før de samles igen.

3 Når masken er helt tør og samlet, skal den opbevares i en ren plastkpose eller beholder.

Bemærkninger

- Opbevares på et rent, tørt sted, når det ikke er i brug.
- Masken bør udskiftes efter 6 måneders brug.
- Ikke fremstillet med bisphenol A (BPA), phthalater, latex eller bly.
- Masken kan bortskaffes sammen med husholdningsaffald, medmindre dette er forbudt i henhold til de gældende retningslinjer for bortskaffelse i det pågældende medlemsland.
- Enhver alvorlig hændelse i forbindelse med enheden skal indberetes til producenten og den kompetente myndighed i medlemsstaten, MHRA (Medicines and Healthcare products Regulatory Agency) eller SFDA (Saudi Food and Drug Authority).

DE

VERWENDUNGSZWECK

Diese Maske ist für die Verwendung mit dem ***AeroEclipse* BAN*** Vernebler bestimmt.

Der klinische Vorteil der Masken besteht darin, eine Behandlung für Patienten zu ermöglichen, die kein Mundstück verwenden können. Die Maske ermöglicht die Abgabe von Aerosolmedikation mit geringem Inhalationswiderstand durch den Vernebler.

Wenn Sie Bedenken bezüglich der Verwendung der Maske haben, wenden Sie sich bitte an einen Arzt.

VOR JEDEM GEBRAUCH

Stellen Sie sicher, dass diese Gebrauchsanweisung gelesen wurde und stets griffbereit sein. Sehen Sie genau in die Maske. Wenn sich sichtbarer Staub oder andere Fremdkörper im Inneren befinden, reinigen Sie die Maske. Ersetzen Sie sie bei Beschädigung oder fehlenden Teilen sofort.

GEBRAUCHSANWEISUNG

1 Überprüfen Sie, ob der Winkeladapter (B) fest an der Maske angebracht ist. Stellen Sie sicher, dass das Ausatemventil (A) oben an der Maske intakt ist.

2 Halten Sie die Maske in aufrechter Position. Drehen Sie den Winkelanschluss horizontal aus.

3 Entfernen Sie das Mundstück vom Vernebler

Remarques

- Lorsque le dispositif n'est pas utilisé, conservez-le dans un endroit propre et sec.
- Le masque doit être remplacé après 6 mois d'utilisation.
- Ne contient pas de bisphénol A (BPA), de phtalates, de latex ou de gluten.
- Ce masque peut être mis au rebut avec les déchets ménagers, sauf si les réglementations en vigueur dans les pays membres concernés l'interdisent.
- Tout incident grave survenu en lien avec le dispositif doit être signalé au fabricant et à l'autorité compétente de l'État membre, ainsi qu'à la MHRA (Medicines and Healthcare products Regulatory Agency) ou à la SFDA (Saudi Food and Drug Authority), le cas échéant.

HE

שימוש מיועד

AeroEclipse™ BAN הוא מסיכה רב-פעמית לשימוש חד-חולי, המיועדת לספק אספקת תרופות שאינה יוצרת אירוסול לריאות, המיוצרת מחומר פלסטי שאינו יוצר גירויים בעור. המסיכה מאפשרת חוק תרופה בריאים באמצעות נתונות של הבנליזציה. יש לבדוק אישור מגוון לגבי לשימוש בפסקה. מה בנכונה לגבי הבנליזציה.

למי כל שימוש

המסיכה הינה רכיבים ואחרת אותן חומרים אינה בדקו אם המסכה בטעמיה. אם אם אבן נראה לגין אל לגלגל אחר בפנים. אל תשתמש בחומר אחר מלבד מרשם אם אם הנכון בנו אם המרים בה.

הוראות שימוש

1. יש שמשאר הבדר (B) מצמוד חוט המסכה. הא מסכה המשמש המשתמש (A) המגנה בחלק העליון של המסכה לא כיוון.
2. **הוראות לשימוש**

MINDEN HASZNÁLAT ELŐTT

Olvassa el az alábbi utasításokat, és mindig tartsa elérhető helyen az útmutatót. Óvatosan nézzen bele a maszkba. Ha látszik por vagy egyéb tömítések van a belsejében, tisztítsa meg a maszkot. Ne simítsd vagy alkalmazzon hányszínak, azonnal cserélje ki.

HASZNÁLATI ÚTMUTATÓ

1. Győződjön meg arról, hogy a kónyokadapter (B) biztosan csatlakozik a maszkhoz. Győződjön meg arról, hogy a maszk felső részén található szelep (A) megfelelően van beállítva.
2. Tartsa a maszkot alól helyezhetem. Fordítsa el a kónyokcsatlakozót vissznes helyzetbe.
3. Tavolítsa el a szájpiszt az inhalátorról. Csatlakoztassa a kónyokadapert (B) a csatura nyílásához.

Figyelmeztetés: Ellenőrizze, hogy az inhalátor megfelelő az arcon, hogy megakadályozza a levegőszivárgást az orr és a szem szélénél. Tovább információért olvassa el a gyógyszérismerv leírását.

Vigyázat: Ha nem tudja működtetni vagy nem tud jól szívódó szigeteit. Ellenőrizze a szelepet és ügyeljen arra, hogy az inhalátor megfelelő az inhalátort a maszkhoz. Nagyarányú szivárgások esetén forduljon a vezetőjére annak, hogy az inhalátor nem működik belégzésre aktiválódó módban.

TISZTÍTÁS

A maszk minden használat után tisztítható.

1. Távolítsa el a kónyokadapert (B) a maszkról. Áztassa mindkét részt körülbelül 5 percig folyékony mosogatószer és langyos víz hígításával.
2. Öblítse le a részeket alaposan steril vízzel.
3. Rázza ki belőlük a feleseges vizet. Összeerelés előtt várja meg, amíg az alkatrészek teljesen megszáradnak.
4. Az összeszerelhez illesze a kónyokadapert (B) a maszk nyílásához. Tartsa a maszkot alól helyezhetem. Fordítsa el a kónyokcsatlakozót vissznes helyzetbe.

FERTŐTLENÍTÉS

A maszk minden nap fertőtlenítheető.

1. Vízforraz a tisztításra szánott utasításokat. Ne szárítsa meg vagy szerelje ösze ismét a maszkot.
2. A maszk fertőtlenítéséhez használja az alábbi módszerek valemelyikét.

Izopropil-alkohol

1. Áztassa a részeket 70%-os izopropil-alkoholban 5 percig.
2. Öblítse le a részeket alaposan steril vízzel.

Etilénoxid

1. Helyezze a maszk és a kónyokadapert (B) egy kis szelőzőszelvényt (A) helyezni. Ügyelje arra, hogy az szelőzőszelvény a maszk szélétől legalább 2 cm-re legyen.
2. Öblítse le a részeket alaposan steril vízzel.

Cidex® 1x Control III® , Cidex® 2x Control III® , Cidex® 1x Control III® , Cidex® 2x Control III® , Cidex® 1x Control III® , Cidex® 2x Control III® vagy Cidex®

1. Tartsa be a fertőtlenítő szer gyártó utasításait.
2. Öszeszerelés előtt várja meg, amíg az alkatrészek teljesen megszáradnak.
3. Az összeszerelhez illesze a kónyokadapert (B) a maszk nyílásához. Tartsa a maszkot alól helyezhetem. Fordítsa el a kónyokcsatlakozót vissznes helyzetbe.

FERTŐTLENÍTŐ SZER

A maszk minden nap fertőtlenítheető.

1. Vízforraz a tisztításra szánott utasításokat. Ne szárítsa meg vagy szerelje ösze ismét a maszkot.
2. A maszk fertőtlenítéséhez használja az alábbi módszerek valemelyikét.

Izopropil-alkohol

1. Áztassa a részeket 70%-os izopropil-alkoholban 5 percig.
2. Öblítse le a részeket alaposan steril vízzel.

Etilénoxid

1. Helyezze a maszk és a kónyokadapert (B) egy kis szelőzőszelvényt (A) helyezni. Ügyelje arra, hogy az szelőzőszelvény a maszk szélétől legalább 2 cm-re legyen.
2. Öblítse le a részeket alaposan steril vízzel.

Cidex® 1x Control III® , Cidex® 2x Control III® , Cidex® 1x Control III® , Cidex® 2x Control III® , Cidex® 1x Control III® , Cidex® 2x Control III® vagy Cidex®

1. Tartsa be a fertőtlenítő szer gyártó utasításait.
2. Öszeszerelés előtt várja meg, amíg az alkatrészek teljesen megszáradnak.
3. Az összeszerelhez illesze a kónyokadapert (B) a maszk nyílásához. Tartsa a maszkot alól helyezhetem. Fordítsa el a kónyokcsatlakozót vissznes helyzetbe.

FERTŐTLENÍTŐ

A maszk minden nap fertőtlenítheető.

1. Vízforraz a tisztításra szánott utasításokat. Ne szárítsa meg vagy szerelje ösze ismét a maszkot.
2. A maszk fertőtlenítéséhez használja az alábbi módszerek valemelyikét.

Izopropil-alkohol

1. Áztassa a részeket 70%-os izopropil-alkoholban 5 percig.
2. Öblítse le a részeket alaposan steril vízzel.

Etilénoxid

1. Helyezze a maszk és a kónyokadapert (B) egy kis szelőzőszelvényt (A) helyezni. Ügyelje arra, hogy az szelőzőszelvény a maszk szélétől legalább 2 cm-re legyen.
2. Öblítse le a részeket alaposan steril vízzel.

Cidex® 1x Control III® , Cidex® 2x Control III® , Cidex® 1x Control III® , Cidex® 2x Control III® , Cidex® 1x Control III® , Cidex® 2x Control III® vagy Cidex®

1. Tartsa be a fertőtlenítő szer gyártó utasításait.
2. Öszeszerelés előtt várja meg, amíg az alkatrészek teljesen megszáradnak.
3. Az összeszerelhez illesze a kónyokadapert (B) a maszk nyílásához. Tartsa a maszkot alól helyezhetem. Fordítsa el a kónyokcsatlakozót vissznes helyzetbe.

FERTŐTLENÍTŐ SZER

A maszk minden nap fertőtlenítheető.

1. Vízforraz a tisztításra szánott utasításokat. Ne szárítsa meg vagy szerelje ösze ismét a maszkot.
2. A maszk fertőtlenítéséhez használja az alábbi módszerek valemelyikét.

Izopropil-alkohol

1. Áztassa a részeket 70%-os izopropil-alkoholban 5 percig.
2. Öblítse le a részeket alaposan steril vízzel.

Etilénoxid

1. Helyezze a maszk és a kónyokadapert (B) egy kis szelőzőszelvényt (A) helyezni. Ügyelje arra, hogy az szelőzőszelvény a maszk szélétől legalább 2 cm-re legyen.
2. Öblítse le a részeket alaposan steril vízzel.

Cidex® 1x Control III® , Cidex® 2x Control III® , Cidex® 1x Control III® , Cidex® 2x Control III® , Cidex® 1x Control III® , Cidex® 2x Control III® vagy Cidex®

1. Tartsa be a fertőtlenítő szer gyártó utasításait.
2. Öszeszerelés előtt várja meg, amíg az alkatrészek teljesen megszáradnak.
3. Az összeszerelhez illesze a kónyokadapert (B) a maszk nyílásához. Tartsa a maszkot alól helyezhetem. Fordítsa el a kónyokcsatlakozót vissznes helyzetbe.

FERTŐTLENÍTŐ

A maszk minden nap fertőtlenítheető.

1. Vízforraz a tisztításra szánott utasításokat. Ne szárítsa meg vagy szerelje ösze ismét a maszkot.
2. A maszk fertőtlenítéséhez használja az alábbi módszerek valemelyikét.

Izopropil-alkohol

1. Áztassa a részeket 70%-os izopropil-alkoholban 5 percig.
2. Öblítse le a részeket alaposan steril vízzel.

Etilénoxid

1. Helyezze a maszk és a kónyokadapert (B) egy kis szelőzőszelvényt (A) helyezni. Ügyelje arra, hogy az szelőzőszelvény a maszk szélétől legalább 2 cm-re legyen.
2. Öblítse le a részeket alaposan steril vízzel.

Cidex® 1x Control III® , Cidex® 2x Control III® , Cidex® 1x Control III® , Cidex® 2x Control III® , Cidex® 1x Control III® , Cidex® 2x Control III® , Cidex® 1x Control III® , Cidex® 2x Control III® vagy Cidex®

1. Tartsa be a fertőtlenítő szer gyártó utasításait.
2. Öszeszerelés előtt várja meg, amíg az alkatrészek teljesen megszáradnak.
3. Az összeszerelhez illesze a kónyokadapert (B) a maszk nyílásához. Tartsa a maszkot alól helyezhetem. Fordítsa el a kónyokcsatlakozót vissznes helyzetbe.

FERTŐTLENÍTŐ SZER

A maszk minden nap fertőtlenítheető.

1. Vízforraz a tisztításra szánott utasításokat. Ne szárítsa meg vagy szerelje ösze ismét a maszkot.
2. A maszk fertőtlenítéséhez használja az alábbi módszerek valemelyikét.

Izopropil-alkohol

1. Áztassa a részeket 70%-os izopropil-alkoholban 5 percig.
2. Öblítse le a részeket alaposan steril vízzel.

Etilénoxid

1. Helyezze a maszk és a kónyokadapert (B) egy kis szelőzőszelvényt (A) helyezni. Ügyelje arra, hogy az szelőzőszelvény a maszk szélétől legalább 2 cm-re legyen.
2. Öblítse le a részeket alaposan steril vízzel.

Cidex® 1x Control III® , Cidex® 2x Control III® , Cidex® 1x Control III® , Cidex® 2x Control III® , Cidex® 1x Control III® , Cidex® 2x Control III® , Cidex® 1x Control III® , Cidex® 2x Control III® vagy Cidex®

1. Tartsa be a fertőtlenítő szer gyártó utasításait.
2. Öszeszerelés előtt várja meg, amíg az alkatrészek teljesen megszáradnak.
3. Az összeszerelhez illesze a kónyokadapert (B) a maszk nyílásához. Tartsa a maszkot alól helyezhetem. Fordítsa el a kónyokcsatlakozót vissznes helyzetbe.

HR

NAMJENA

Ova maska namijenjena je za uporabu s raspršivačima *AeroEclipse™ BAN*.

Kliničke korisi maski jest omogućiti lječenje bolesnika koji ne mogu upotrebljavati usni nastavak.

Maska omogućuje ispuštanje aerosola s niskim otporom pri udisanju iz raspršivača.

Tada, ako je indicirana u uporabi maske, razgovarajte sa zdravstvenim djelatnikom.

PRIJE SVAKE UPORABE

Provjerite ispravnost i čistoću prije uporabe i ako je uvijek dostupne. Pažljivo pogledajte u maske. Ako se u maski nalazi vidljiva prašina ili nečistoće, odstrje je. Ondnar je zamijenite ako je oštećena ili neki dijelovi nedostaju.

UPUTE ZA UPORABU

1. Provjerite je li kuto adapter (B) dobro pričvršćen na maske. Provjerite je li ventil za izdisanje (A) na vrhu maske neoštećen.
2. Tartsa maszkot alól helyezhetem. Zakrenite kuto adapter (B) na dobu kuto u vodoravnom položaju.
3. Uklonite usni nastavak s raspršivača. Pričvrstite kuto adapter (B) na otvor usnog nastavka.

Oprez: Raspršivač uvijek mora biti u uspravnom položaju kada se upotrebljava s maskom, čak i prilikom ležanja na liječenju.

4. Stjednite usne prilikom ležanja u raspršivač.

Upozorenje: Maska omogućuje dovoljno na lice kako bi se spriječilo curenje zraka na nosu u blizini očiju. Vše informacija potražite u uputama za ljeku.

Oprez: Raspršivač upotrebljavajte u neprekidnom načinu rada s maskom ako ga ne možete aktivirati ili ga ne možete čvrsto stisnuti usne. Zbog velikih propuštanja zraka raspršivač mogla neće raditi u načinu rada s aktivirangom disanjem.

ČIŠĆENJE

Maska se može očistiti nakon svake upotrebe.

1. Skinite kuto adapter (B) s maske. Na 5 minuta uronite oba djela u blago otopinu tekućeg deterdženta u toplom vodu. Ožete.
2. Dobro ih isperite čistom vodom.
3. Istresite viselk vode. Prije ponovnog sastavljanja ostavite djelove da se temeljito osuše na zraku.
4. Za ponovno sastavljanje umetnite kutni adapter (B) u otvor na maski. Maku držite uspravno. Zakrenite kuto adapter udesno da bude u vodoravnom položaju.

DEZINFEKCIJA

Maska se može dezinficirati svaki dan.

1. Slijedite upute za čišćenje. Nemojte sušiti ni ponovno sastavljati maku.
2. Za dezinfekciju maske upotrijebite bilo koji od načina opisanih u nastavku.

Izopropilni alkohol

1. Na 5 minuta uronite djelove u 70-postotni izopropilni alkohol.
2. Dobro ih isperite sterilnom vodom.

Prije ponovnog sastavljanja ostavite djelove da se temeljito osuše na zraku.

Bjelilo

1. Uronite djelove u otopinu bjelila i vode u omjeru 1:50 (1 dio (15 ml) bjelila u 3 l.a Čaše (800 ml) vode) na 3 minute.
2. Dobro ih isperite sterilnom vodom.

Glutaraldehid

1. Uronite djelove u glutaraldehid (npr. Cidex®) na 20 minuta.
2. Dobro ih isperite sterilnom vodom.

Prije ponovnog sastavljanja ostavite djelove da se temeljito osuše na zraku.

Cidex® 1x Control III® , Cidex® 2x Control III® , Cidex® 1x Control III® , Cidex® 2x Control III® , Cidex® 1x Control III® , Cidex® 2x Control III® , Cidex® 1x Control III® , Cidex® 2x Control III® , Cidex® 1x Control III® , Cidex® 2x Control III® vagy Cidex®

1. Tartsa be a fertőtlenítő szer gyártó utasításait.
2. Öszeszerelés előtt várja meg, amíg az alkatrészek teljesen megszáradnak.
3. Az összeszerelhez illesze a kónyokadapert (B) a maszk nyílásához. Tartsa a maszkot alól helyezhetem. Fordítsa el a kónyokcsatlakozót vissznes helyzetbe.

FERTŐTLENÍTŐ

A maszk minden nap fertőtlenítheető.

1. Vízforraz a tisztításra szánott utasításokat. Ne szárítsa meg vagy szerelje ösze ismét a maszkot.
2. A maszk fertőtlenítéséhez használja az alábbi módszerek valemelyikét.

Izopropil-alkohol

1. Áztassa a részeket 70%-os izopropil-alkoholban 5 percig.
2. Öblítse le a részeket alaposan steril vízzel.

Etilénoxid

1. Helyezze a maszk és a kónyokadapert (B) egy kis szelőzőszelvényt (A) helyezni. Ügyelje arra, hogy az szelőzőszelvény a maszk szélétől legalább 2 cm-re legyen.
2. Öblítse le a részeket alaposan steril vízzel.

Cidex® 1x Control III® , Cidex® 2x Control III® , Cidex® 1x Control III® , Cidex® 2x Control III® , Cidex® 1x Control III® , Cidex® 2x Control III® , Cidex® 1x Control III® , Cidex® 2x Control III® , Cidex® 1x Control III® , Cidex® 2x Control III® vagy Cidex®

1. Tartsa be a fertőtlenítő szer gyártó utasításait.
2. Öszeszerelés előtt várja meg, amíg az alkatrészek teljesen megszáradnak.
3. Az összeszerelhez illesze a kónyokadapert (B) a maszk nyílásához. Tartsa a maszkot alól helyezhetem. Fordítsa el a kónyokcsatlakozót vissznes helyzetbe.

FERTŐTLENÍTŐ

A maszk minden nap fertőtlenítheető.

1. Vízforraz a tisztításra szánott utasításokat. Ne szárítsa meg vagy szerelje ösze ismét a maszkot.
2. A maszk fertőtlenítéséhez használja az alábbi módszerek valemelyikét.

Izopropil-alkohol

1. Áztassa a részeket 70%-os izopropil-alkoholban 5 percig.
2. Öblítse le a részeket alaposan steril vízzel.

Etilénoxid

1. Helyezze a maszk és a kónyokadapert (B) egy kis szelőzőszelvényt (A) helyezni. Ügyelje arra, hogy az szelőzőszelvény a maszk szélétől legalább 2 cm-re legyen.
2. Öblítse le a részeket alaposan steril vízzel.

Cidex® 1x Control III® , Cidex® 2x Control III® , Cidex® 1x Control III® , Cidex® 2x Control III® , Cidex® 1x Control III® , Cidex® 2x Control III® , Cidex® 1x Control III® , Cidex® 2x Control III® , Cidex® 1x Control III® , Cidex® 2x Control III® , Cidex® 1x Control III® , Cidex® 2x Control III® vagy Cidex®

1. Tartsa be a fertőtlenítő szer gyártó utasításait.
2. Öszeszerelés előtt várja meg, amíg az alkatrészek teljesen megszáradnak.
3. Az összeszerelhez illesze a kónyokadapert (B) a maszk nyílásához. Tartsa a maszkot alól helyezhetem. Fordítsa el a kónyokcsatlakozót vissznes helyzetbe.

FERTŐTLENÍTŐ

A maszk minden nap fertőtlenítheető.

1. Vízforraz a tisztításra szánott utasításokat. Ne szárítsa meg vagy szerelje ösze ismét a maszkot.
2. A maszk fertőtlenítéséhez használja az alábbi módszerek valemelyikét.

Izopropil-alkohol

1. Áztassa a részeket 70%-os izopropil-alkoholban 5 percig.
2. Öblítse le a részeket alaposan steril vízzel.

Etilénoxid

1. Helyezze a maszk és a kónyokadapert (B) egy kis szelőzőszelvényt (A) helyezni. Ügyelje arra, hogy az szelőzőszelvény a maszk szélétől legalább 2 cm-re legyen.
2. Öblítse le a részeket alaposan steril vízzel.

**Cidex® 1x Control III® , Cidex® 2x Control III® ,