Filter Kit for use with
AeroEclipse* BAN* Nebulizers

EN Filter Kit for use with ***AeroEclipse* BAN****** Nebulizers

AR ***AeroEclipse* BAN*** مجموعة الفلتر للاستخدام مع مرذاذ

BG Филтърен комплект за използване с небулизатори ***AeroEclipse* BAN*****

CS Filtr pro použití s nebulizátory ***AeroEclipse* BAN*****

DA Filtersæt til brug sammen med ***AeroEclipse* BAN*** forstøvere

DE Filtersatz zur Verwendung mit ***AeroEclipse* BAN*** Verneblern

EL Κιτ φίλτρου για χρήση με τους νεφελοποιητές ***AeroEclipse* BAN*****

ES (ES) Kit de filtro para los nebulizadores ***AeroEclipse* BAN*****

ES (LA) Conjunto de filtro para uso con nebulizadores ***AeroEclipse* BAN*****

ET Filtrikomplekt kasutamiseks koos ***AeroEclipse* BAN*** nebulisaatoritega

FI ***AeroEclipse* BAN*** -nebulisaattorien kanssa käytettävä suodatinsarja

FR (CA) Trousse de filtration à utiliser avec les nébuliseurs ***AeroEclipse* BAN*****

FR (FR) Kit de filtre à utiliser avec les nébuliseurs ***AeroEclipse* BAN*****

HE ערכת מסנן לשימוש עם ***AeroEclipse* BAN*** נבוליזר

HR Komplet filtra za upotrebu s raspršivačima ***AeroEclipse* BAN*** koji se aktiviraju disanjem

HU Szűrőkészlet az ***AeroEclipse* BAN*** inhalátorokhoz

IS Sía til notkunar með ***AeroEclipse* BAN*** öndunaruðatækjum

IT Kit filtro per l'uso con nebulizzatori ***AeroEclipse* BAN*****

KO ***AeroEclipse* BAN*** 네블라이저와 함께 사용할 수 있는 필터 키트

LT Filtrų rinkinys, skirtas naudoti su ***AeroEclipse* BAN*** nebulizatoriais

LV Filtra komplekts lietošanai ar ***AeroEclipse* BAN*** smidzinātājiem

MS Kit Penapis untuk digunakan bersama Penebula ***AeroEclipse* BAN*****

MT Kitt ghall-lfiltrar ghall-użu man-Nebulizzaturi ***AeroEclipse* BAN*****

NL Filterset voor gebruik met de ***AeroEclipse* BAN***-vernevelaars

NO Filtersett til bruk med ***AeroEclipse* BAN***-forstøvere

PL Zestaw filtrów do użytku z nebulizatorami aktywowanymi oddechem ***AeroEclipse* BAN*****

PT Kit de filtragem para nebulizadores ***AeroEclipse* BAN*****

RO Kit de filtrare pentru utilizare cu nebulizatoare ***AeroEclipse* BAN*****

SK Sada filtrov na použitie s ***AeroEclipse* BAN*** Nebulizéry

SL Filtrirni komplet za uporabo z nebulizatorji na vdih ***AeroEclipse* BAN*****

SV Filtersats för användning med ***AeroEclipse* BAN*** nebulisatorer

TH ชุดตัวกรองสำหรับใช้ร่วมกับเครื่องพ่นละอองยา ***AeroEclipse* BAN*****

TR ***AeroEclipse* BAN*** Nebulizatörler ile Kullanım İçin Filtre Kiti

ZH (HK) ***AeroEclipse* BAN*** 霧化器濾嘴套件

ZH (TW) ***AeroEclipse* BAN*** 噴霧器過濾器套組

Filter Kit for use with

AeroEclipse*

BAN* Nebulizers

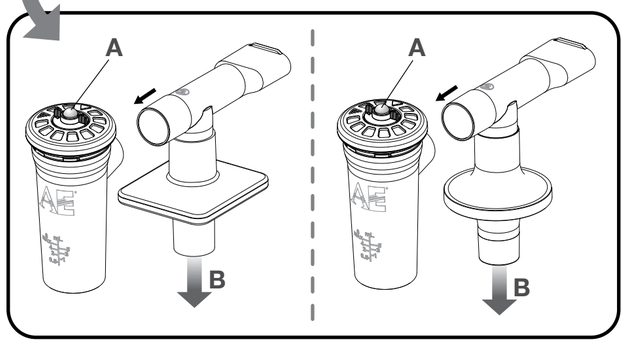

AERO

TRUDELL MEDICAL INTERNATIONAL

Trudell Medical International
725 Baransway Drive, London, Ontario,
Canada N5V 5G4
+1-519-455-4862
info@trudellmed.com **www.trudellmed.com**

REF 115503 CE UK CA

115021-001 F. 2025-03-28. * trade marks and registered trade marks of Trudell Medical International (TMI). © TMI 2021, 2022, 2024, 2025. All rights reserved.

MD

EN Medical device
AR الجهاز الطبي
BG Медицинско изделие
CS Zdravotnický prostředek
DA Medicinsk udstyr
DE Medizinprodukt
EL Ιατροτεχνολογικό προϊόν
ES (ES) Dispositivo médico
ES (LA) Dispositivo médico
ET Meditsiiniseade
FI Lääkinnällinen laite
FR (CA) Dispositif médical
FR (FR) Dispositif médical
HE מכשיר רפואי
HR Medicinski proizvod
HU Orvostechnikai eszköz
IS Lækningatæki
IT Dispositivo medico
KO 의료 기기
LT Medicinos prietaisas
LV Medicīniská ierīce
MS Peranti perubatan
MT hulpmiddel mediku
NL Medisch hulpmiddel
NO Medisinsk enhet
PL Wyrób medyczny
PT Dispositivo médico
RO Dispozitiv medical
SK Zdravotnícka pomôcka
SL Medicinski pripomoček
SV Medicinteknisk produkt
TH อุปกรณ์ทางการแพทย์
TR Tıbbi cihaz
ZH (HK) 醫療裝置
ZH (TW) 醫療器材

P/N

EN Part number
AR الجهاز الطبي
BG Каталожен номер
CS Číslo dílu
DA Delnummer
DE Artikelnummer
EL Κωδικός είδους
ES (ES) Número de pieza
ES (LA) Número de pieza
ET Osa number
FI Osanumero
FR (CA) Numéro de pièce
FR (FR) Numéro de référence
HE מספר חלק
HR Broj dijela
HU Cikkszám
IS Hlutanúmer
IT Codice prodotto
KO 부품 번호
LT Dalies numeris
LV Daļas numurs
MS Nombor bahagian
MT Numru tal-parti
NL Onderdeelnummer
NO Delenummer
PL Numer części
PT Número de peça
RO Numărul piesei
SK Číslo dielu
SL Številka dela
SV Artikelnummer
TH หมายเลขชิ้นส่วนอุปกรณ์
TR Parça numarası
ZH (HK) 零件編號
ZH (TW) 部件編號

Qty

EN Quantity
AR الجهاز الطبي
BG Количество
CS Množství
DA Antal
DE Menge
EL Ποσότητα
ES (ES) Cantidad
ES (LA) Cantidad
ET Kogus
FI Määrä
FR (CA) Quantité
FR (FR) Quantité
HE כמות
HR Količina
HU Mennyiség
IS Magn
IT Quantità
KO 수량
LT Kiekis
LV Daudzums
MS Kuantiti
MT Kwantità
NL Aantal
NO Antall
PL Ilość
PT Quantidade
RO Cantitate
SK Množstvo
SL Količina
SV Kvantitet
TH จำนวน
TR Miktar
ZH (HK) 數量
ZH (TW) 數量

EN Importer
AR المستورد
BG Вносител
CS Dovozce
DA Importør
DE Importeur
EL Εισαγωγέας
ES (ES) Importador
ES (LA) Importador
ET Maaletooja
FI Maahantuoja
FR (CA) Importateur
FR (FR) Importateur
HE יבואן
HR Uvoznik
HU Beszállító
IS Innflytjandi
IT Importatore
KO 수입업체
LT Importuotojas
LV Importētājs
MS Pengimport
MT Importatur
NL Importeur
NO Importør
PL Importer
PT Importador
RO Importator
SK Importér
SL Uvoznik
SV Importör
TH ผู้นำเข้า
TR İthalatçı
ZH (HK) 進口商
ZH (TW) 進口商

UDI

EN Unique device identifier
AR الجهاز الطبي
BG Уникален идентификатор на изделието
CS Jedinečný identifikátor zdravotnického prostředku
DA Unikt enheds-id
DE Eindeutige Gerätekennung
EL Μοναδικός αναγνωριστικό ιατροτεχνολογικού προϊόντος
ES (ES) Identificador de dispositivo único
ES (LA) Identificador de dispositivo único
ET Seadme kordumatu ID
FI Yksilöllinen laitetunniste
FR (CA) Identifiant unique du dispositif
FR (FR) Identifiant unique du dispositif
HE מזהה מכשיר ייחודי
HR Jedinstvena identifikacija proizvoda
HU Egyedi eszközazonosító
IS Einstakt auðkenni tækis
IT Identificatore univoco del dispositivo
KO 고유 장치 식별자
LT Unikalusis prietaiso identifikatorius
LV Unikāls ierīces identifikators
MS Pengenal peranti unik
MT Identifikatur uniku tal-apparat
NL Unieke hulpmiddel-id
NO Unik enhetsidentifikator
PL Unikatowy identyfikator wyrobu
PT Identificador único de dispositivo
RO Identificator unic al dispozitivului
SK Jedinečný identifikátor pomôcky
SL Edinstveni identifikator pripomočka
SV Unik produktidentifiering
TH หมายเลขประจำเครื่อง
TR Benzersiz cihaz tanımlayıcısı
ZH (HK) 醫療器械唯一標識
ZH (TW) 單一識別碼

AU SPONSOR

EN Australian Sponsor
AR الراعي الأسترالي
BG Австралийски спонсор
CS Hlavní dodavatel pro Austrálii
DA Australsk sponsor
DE Australischer Sponsor
EL Αντιπρόσωπος για την Αυστραλία
ES (ES) Patrocinador Australiano
ES (LA) Patrocinador en Australia
ET Esindaja Australias
FI Australian sponsori
FR (CA) Commanditaire en Australie
FR (FR) Sponsor australien
HE נציג ממכן אוסטרלי
HR Predstavnik u Australiji
HU Ausztráliai megbízó
IS Bakhjarl í Ástralíu
IT Sponsor Australiano
KO 호주 스폰서
LT Atstovas Australijoje
LV Pārstāvis Austrālijā
MS Penaja Australia
MT Sponsor Awstraljan
NL Australische opdrachtgever
NO Australsk sponsor
PL Przedstawiciel w Australii
PT Promotor na Austrália
RO Sponsor australian
SK Zadávateľ v Austrálii
SL Avstralski sponzor
SV Australisk sponsor
TH ผู้สนับสนุนในประเทศออสเตรเลีย
TR Avustralya Sponsoru
ZH (HK) 澳洲贊助商
ZH (TW) 澳大利亞醫療器材供應者

EN Single use/Do not re-use
AR استخدام واحد/لمنع إعادة استخدامه
BG Еднократна употреба/Не използвайте повторно
CS Jednorázové použití / Nepoužívejte opakovaně
DA Engangsbrug/må ikke genbruges
DE Einmalgebrauch/Nicht wiederverwenden
EL Μιας χρήσης/Μην επαναχρησιμοποιείτε
ES (ES) De un solo uso/no reutilizar
ES (LA) Uso único/no reutilizar
ET Ühekordseks kasutamiseks / mitte korduskasutada
FI Kertakäyttöinen. Ei saa käyttää uudelleen.
FR (CA) Usage unique/Ne pas réutiliser
FR (FR) Usage unique/Ne pas réutiliser
HE שימוש יחיד/לא לשימוש חוזר
HR Jednostruka uporaba / Nemojte ponovno upotrijebiti
HU Egyszer használatos/Ne használja fel többször
IS Einnota / má ekki nota aftur
IT Monouso/Non riutilizzare
KO 일회용/재사용 금지
LT Vienkartinis / nenaudoti pakartotinai
LV Vienreizējai lietošanai/nelietot atkārtoti
MS Penggunaan tunggal/Jangan guna semula
MT Għal użu ta' darba/Tużax mill-ġdid
NL Eenmalig gebruik/niet hergebruiken
NO Til engangsbruk / må ikke gjenbrukes
PL Do jednorazowego użytku / nie używać ponownie
PT Utilização única/Não reutilizar
RO De unică folosință/A nu se reutiliza
SK Na jedno použitie/nepoužívať opakovane
SL Za enkratno uporabo/Ne uporabljajte znova.
SV För engångsbruk/får ej återanvändas
TH ใช้งานได้ครั้งเดียว/ห้ามใช้ซ้ำ
TR Tek kullanımlık/Yeniden kullanmayın
ZH (HK) 一次性/不可重用
ZH (TW) 單性使用/請勿重複使用

EN Designed and developed in Canada
AR الجهاز الطبي
BG Проектирано и разработено в Канада
CS Navrženo a vyvinuto v Kanadě
DA Designet og udviklet i Canada
DE Designed und entwickelt in Kanada
EL Σχεδιάστηκε και αναπτύχθηκε στον Καναδά
ES (ES) Diseñado y producido en Canadá
ES (LA) Diseñado y producido en Canadá
ET Konstrueeritud ja arendatud Kanadas
FI Suunniteltu ja kehitetty Kanadassa
FR (CA) Conçu et développé au Canada
FR (FR) Conçu et développé au Canada
HE תוכנן ופותח בקנדה
HR Dizajnirano i razvijeno u Kanadi
HU Tervezés és fejlesztés helye: Kanada
IS Hannað og þróað í Kanada
IT Progettato e sviluppato in Canada
KO 캐나다에서 설계 및 개발
LT Sukurta ir išplėtota Kanadoje
LV Konstruēts un izstrādāts Kanādā
MS Direka bentuk dan dibangunkan di Kanada
MT Iddisinjat u żviluppat fil-Kanada
NL Ontworpen en ontwikkeld in Canada
NO Utformet og utviklet i Canada
PL Zaprojektowano i opracowano w Kanadzie
PT Concebido e desenvolvido no Canadá
RO Creat și dezvoltat în Canada
SK Navrhnuté a vyvinuté v Kanade
SL Zasnovano in razvito v Kanadi
SV Utformad och utvecklad i Kanada
TH ออกแบบและพัฒนาในประเทศแคนาดา
TR Kanada'da tasarlanmış ve geliştirilmiştir
ZH (HK) 於加拿大設計及開發
ZH (TW) 加拿大設計研發

EN

INTENDED USE

The filter kit is intended for use as a single patient, single use accessory to the ***AeroEclipse* BAN*** Nebulizer.

The clinical benefit of filters is to reduce exposure to potentially harmful nebulizer environmental emissions. This is achieved by filtering aerosolized medication from the exhaled breath.

Aerosolized medication emissions when assembled with ***AeroEclipse* BAN*** Nebulizer are ≤ 1 %. (TMI Data on File.)

ⓘ **Note:** Ensure these instructions have been read and are always kept available.

BEFORE EACH USE

Carefully examine the filter kit removing any foreign objects and replace immediately if it is damaged or has missing parts.

INSTRUCTIONS FOR USE

1 Replace the mouthpiece of the nebulizer with the assembled filter kit.

ⓘ **Note:** Set aside the nebulizer mouthpiece. It can be reinstalled after the filter kit has been removed.

2 Instruct the patient to tightly seal their lips around the mouthpiece, and inhale and exhale normally through the nebulizer. Verify movement of the green feedback button (**A**) on the nebulizer.

3 Ensure the filter kit's exhalation flow path (**B**) is not blocked.

4 Continue treatment using the instructions supplied with the nebulizer.

⚠ **Warning:** Single use only. Replace kit after each use. Risk of infection due to multi-patient use.

ⓘ Notes

- Do not clean or disinfect the filter kit.
- The filter kit can be disposed of with domestic waste unless this is prohibited by the disposal regulations prevailing in the respective member countries.
- Not made or manufactured with bisphenol A (BPA), phthalates, latex or lead.
- Any serious incident that has occurred in relation to the device should be reported to the manufacturer and the competent authority of the Member State, the MHRA or the Saudi Food and Drug Authority, as appropriate.

AR

الغرض المخصص له

تم تصميم مجموعة الفلتر للاستخدام كملحق لمرذاذ ***AeroEclipse* BAN*** لمريض واحد واستخدام لمرة واحدة فقط.

تتمثل الفائدة السريرية للفلاتر في الحد من التعرض للانبعاثات البيئية الضارة المحتملة من المرذاذ. ويتم تحقيق ذلك عن طريق تصفية الدواء المزود على شكل رذاذ من النفس خلال الزفير.

تبلغ نسبة انبعاثات الدواء المزود على شكل رذاذ عند الجمع مع مرذاذ ***AeroEclipse* BAN*** ≤ 1%. (بيانات شركة TMI المحفوظة.)

ⓘ **ملاحظة:** تأكد من قراءة هذه التعليمات وابقها في متناول يدك دائمًا.

قبل كل استخدام

افحص مجموعة الفلتر بعناية لإزالة أي أجسام غريبة واستبدلها على الفور إذا كانت تالفة أو بها أجزاء مفقودة.

تعليمات الاستخدام

1 استبدل قطعة الفم الموجودة في المرذاذ بمجموعة الفلتر المجمعة.

ⓘ **ملاحظة:** ضع قطعة فم المرذاذ جانبًا. إذ يمكن إعادة تركيبها بعد إزالة مجموعة الفلتر.

2 اطلب من المريض إغلاق شفتيه بإحكام حول فتحة الفم، وأخذ نفس بشكل طبيعي عبر المرذاذ بالشهيق والزفير. تحقق من حركة زر الملاحظات الأخضر (**A**) على المرذاذ.

3 تأكد من عدم انسداد مسار تدفق الزفير (**B**) في مجموعة الفلتر.

4 تابع العلاج باستخدام التعليمات المرفقة مع المرذاذ.

تحذير: استخدم لمرة واحدة فقط. استبدل المجموعة بعد كل استخدام. ⚠ خطر الإصابة بسبب الاستخدام مع عدة مرضى.

ⓘ ملاحظات

- لا تقم بتنظيف مجموعة الفلتر أو تطهيرها.
- يمكن التخلص من مجموعة الفلتر مع النفايات المنزلية ما لم يكن ذلك محظورًا بموجب لوائح التخلص من النفايات السارية في البلدان الأعضاء ذات الصلة.
- لا يحتوي المنتج وليس مصنوعًا من مادة البيسفينول أ (BPA) أو الفثالات أو اللاتكس أو الرصاص.
- يجب إبلاغ الجهة المصنعة والسلطة المختصة في البلد العضو والوكالة التنظيمية للأدوية ومنتجات الرعاية الصحية (MHRA) أو الهيئة العامة للغذاء والدواء السعودية، وفق ما هو مناسب، في حال وقوع أي حادث خطير يتعلق بالجهاز.

BG

ПРЕДНАЗНАЧЕНИЕ

Филтърният комплект е предназначен за употреба като аксесоар за еднократна употреба при един пациент за небулизатора ***AeroEclipse* BAN***.

Клиничната полза от филтрите е да се намали излагането на потенциално опасни емисии от средата на небулизатора. Това се постига чрез филтриране на аерозолираното лекарство от издишания въздух.

Аерозолираните лекарствени емисии, когато е сглобено с небулизатор ***AeroEclipse* BAN***, са ≤ 1%. (TMI данни в архивите.)

ⓘ **Забележка:** Уверете се, че тези инструкции са прочетени и че винаги са на разположение.

ПРЕДИ ВСЯКА УПОТРЕБА

Внимателно прегледайте филтърния комплект, като премахнете всякакви чужди тела, и го сменете веднага, ако той е повреден или има липсващи части.

ИНСТРУКЦИИ ЗА УПОТРЕБА

1 Сменете мундщука на небулизатора със сглобения филтърен комплект.

ⓘ **Забележка:** Оставете настрана мундщука на небулизатора. Той може да бъде монтиран отново, след като филтърният комплект бъде премахнат.

2 Инструктирайте пациента да стисне устни плътно около мундщука и да инхалира и ексхалира нормално през небулизатора. Проверете движението на зеления бутон за обратна връзка (**A**) на небулизатора.

3 Уверете се, че пътят на ексхалационния поток (**B**) на филтърния комплект не е блокиран.

4 Продължете лечението, като използвате инструкциите, предоставени с небулизатора.

⚠ **Предупреждение:** Само за еднократна употреба. Сменяйте комплекта след всяка употреба. Риск от инфекция поради използване при множество пациенти.

ⓘ Забележки

- Не почиствайте и не дезинфекцирайте филтърния комплект.
- Филтърният комплект може да бъде изхвърлен с битовите отпадъци, освен ако това не е забранено от регламентите за изхвърляне, които имат превес в съответните държави членки.
- Не е направено или произведено с бисфенол А (BPA), фталати, латекс или олово.
- Всеки сериозен инцидент, който е възникнал по отношение на изделието, трябва да се докладва на производителя и компетентния орган на държавата членка.

CS

ÚČEL POUŽITÍ

Filtr je určen jako jednorázové příslušenství pro jednoho pacienta k použití s nebulizátory ***AeroEclipse* BAN***.

Klinický přínos filtrů spočívá ve snížení vlivu potenciálně škodlivých nebulizačních emisí na prostředí. Toho je dosaženo filtrováním aerosolizovaného léčiva z vydechovaného vzduchu.

Emise aerosolovaných léků při smontování s nebulizátorem ***AeroEclipse* BAN*** jsou ≤1 %. (Data TMI v souboru.)

ⓘ **Poznámka:** Zajistěte, aby tyto pokyny byly přečteny a uloženy na dostupném místě.

PŘED KAŽDÝM POUŽITÍM

Filtr pečlivě zkontrolujte, odstraňte všechny cizí předměty, a pokud je poškozený nebo některé součásti chybí, okamžitě jej vyměňte.

NÁVOD K POUŽITÍ

1 Náustek nebulizátoru nahraďte sestaveným filtrem.

ⓘ **Poznámka:** Náustek nebulizátoru dejte stranou. Může být instalován zpět po demontáži filtru.

2 Instruujte pacienta, aby pevně sevřel rty okolo náustku a vdechoval a vydechoval normálně skrz nebulizátor. Zkontrolujte pohyb zeleného tlačítka zpětné vazby (**A**) na nebulizátoru.

3 Cesta průtoku exhalátu (**B**) filtrem nesmí být ucpaná.

4 Pokračujte v léčbě podle pokynů dodaných společně s nebulizátorem.

⚠ **Varování:** Pouze k jednorázovému použití. Po každém použití vyměňte filtr. Při použití u více pacientů hrozí nebezpečí přenosu infekce.

ⓘ Poznámky

- Filtr nečistěte ani nedezinfikujte.
- Filtr lze zlikvidovat spolu s domácím odpadem, pokud to není zakázáno předpisy pro likvidaci platnými v příslušných členských zemích.
- Není vyrobeno s použitím bisfenolu A (BPA), ftalátů, latexu nebo olova.
- Jakákoli závažná událost, která se vyskytla v souvislosti s prostředkem, musí být nahlášena výrobci a příslušnému orgánu členského státu, MHRA nebo případně Saudi Food and Drug Authority.

DA

TILSIGTET BRUG

Filtersættet er beregnet til brug som tilbehør til ***AeroEclipse* BAN*** forstøver til engangsbrug på en enkelt patient.

Den kliniske fordel ved filtre er at reducere eksponering for potentielt skadelige miljøemissioner fra forstøveren. Dette opnås ved at filtrere forstøvet medicin fra udåndingen.

Emissioner af forstøvet medicin, når det er samlet med ***AeroEclipse* BAN*** forstøver, er ≤ 1 %. (TMI-data på fil.)

ⓘ **Bemærk:** Sørg for, at denne vejledning er blevet læst, og at den altid er tilgængelig.

FØR BRUG HVER GANG

Undersøg omhyggeligt filtersættet, og fjern eventuelle fremmedlegemer, og udskift det straks, hvis det er beskadiget eller har manglende dele.

BRUGERVEJLEDNING

1 Udskift mundstykket på forstøveren med det samlede filtersæt.

ⓘ **Bemærk:** Sæt forstøverens mundstykke til side. Det kan monteres igen, når filtersættet er fjernet.

2 Bed patienten om at lukke læberne tæt omkring mundstykket og inhalere og udånde normalt gennem forstøveren. Bekræft bevægelse af den grønne feedback-knap (**A**) på forstøveren.

3 Sørg for, at filtersættets udåndingsflowvej (**B**) ikke blokeres.

4 Fortsæt behandlingen efter de anvisninger, der blev leveret med forstøveren.

⚠ **Advarsel:** Kun til engangsbrug. Udskift sættet efter hver brug. Risiko for infektion ved brug til flere patienter.

ⓘ Bemærkninger

- Rengør eller desinficer ikke filtersættet.
- Filtersættet kan bortskaffes sammen med husholdningsaffald, medmindre dette er forbudt i henhold til gældende retningslinjer for bortskaffelse i det pågældende medlemsland.
- Ikke fremstillet med bisphenol A (BPA), phthalater, latex eller bly.
- Enhver alvorlig hændelse i forbindelse med enheden skal indberettes til producenten og den kompetente myndighed i medlemsstaten, MHRA (Medicines and Healthcare products Regulatory Agency) eller SFDA (Saudi Food and Drug Authority).

DE

VERWENDUNGSZWECK

Der Filtersatz ist als Zubehör zur einmaligen Verwendung an nur einem Patienten für den ***AeroEclipse* BAN*** Vernebler vorgesehen.

Der klinische Nutzen der Filter besteht darin, die Exposition gegenüber möglicherweise schadhaften Emissionen des Verneblers zu reduzieren. Zu diesem Zweck werden Medikamente in Aerosolform aus der Ausatemluft herausgefiltert.

Die Medikamentenemissionen in Aerosolform in Verbindung mit dem ***AeroEclipse* BAN*** betragen ≤ 1 %. (TMI-Archivdaten.)

ⓘ **Hinweis:** Stellen Sie sicher, dass diese Anweisungen gelesen wurden und jederzeit zur Verfügung stehen.

VOR JEDEM GEBRAUCH

Prüfen Sie den Filtersatz sorgfältig, entfernen Sie alle Fremdkörper und ersetzen Sie ihn sofort, falls er beschädigt ist oder Teile fehlen.

GEBRAUCHSANWEISUNG

1 Ersetzen Sie das Mundstück des Verneblers durch den zusammengebauten Filtersatz.

ⓘ **Hinweis:** Legen Sie das Mundstück des Verneblers beiseite. Es kann nach dem Entfernen des Filtersatzes erneut angebracht werden.

2 Weisen Sie den Patienten an, die Lippen eng um das Mundstück zu schließen und normal durch den Vernebler ein- und auszuatmen. Prüfen Sie die Bewegung des grünen Rückmeldeknopfs (**A**) am Vernebler.

3 Stellen Sie sicher, dass der Ausatemluftweg (**B**) des Filtersatzes nicht blockiert ist.

4 Fahren Sie mit der Behandlung entsprechend der Anweisungen, die mit dem Vernebler geliefert wurden, fort.

⚠ **Warnhinweise:** Nur zur einmaligen Verwendung. Ersetzen Sie den Filtersatz nach jeder Verwendung. Infektionsrisiko bei Verwendung durch mehrere Patienten.

ⓘ Hinweise

- Reinigen oder desinfizieren Sie den Filtersatz nicht.
- Der Filtersatz kann mit dem Hausmüll entsorgt werden, es sei denn, dies ist durch geltende Entsorgungsvorschriften untersagt.
- Hergestellt ohne Bisphenol A (BPA), Phthalate, Latex oder Blei.
- Jeder schwerwiegende Vorfall im Zusammenhang mit dem Produkt muss dem Hersteller und der zuständigen Behörde, der MHRA oder der Saudi Food and Drug Authority gemeldet werden.

EL

ΠΡΟΒΛΕΠΟΜΕΝΗ ΧΡΗΣΗ

Το κιτ φίλτρου προορίζεται για χρήση ως παρελκόμενο μίας χρήσης, για έναν ασθενή, του νεφελοποιητή ***AeroEclipse* BAN***.

Το κλινικό όφελος των φίλτρων συνίσταται στη μείωση της έκθεσης σε δυνητικά επιβλαβείς περιβαλλοντικές εκπομπές που προέρχονται από τον νεφελοποιητή. Αυτό επιτυγχάνεται με φιλτράρισμα του φαρμάκου υπό μορφή αερολύματος κατά την εκπνοή.

Οι εκπομπές φαρμάκου υπό μορφή αερολύματος σε διάταξη με τον νεφελοποιητή ***AeroEclipse* BAN*** είναι ≤ 1 %. (Δεδομένα αρχείου της TMI.)

ⓘ **Σημείωση:** Φροντίστε να διαβάσετε αυτές τις οδηγίες και να τις έχετε πάντα διαθέσιμες.

ΠΡΙΝ ΑΠΟ ΚΑΘΕ ΧΡΗΣΗ

Εξετάστε προσεκτικά το κιτ φίλτρου αφαιρώντας τυχόν ξένα αντικείμενα και αντικαταστήστε το αμέσως εάν έχει υποστεί ζημιά ή λείπουν εξαρτήματα.

ΟΔΗΓΙΕΣ ΧΡΗΣΗΣ

1 Αντικαταστήστε το επιστόμιο του νεφελοποιητή με το συναρμολογημένο κιτ φίλτρου.

ⓘ **Σημείωση:** Αφήστε στην άκρη το επιστόμιο του νεφελοποιητή. Μπορείτε να το επανατοποθετήσετε μετά την αφαίρεση του κιτ φίλτρου.

2 Ζητήστε από τον ασθενή να σφίξει σφιχτά τα χείλη του γύρω από το επιστόμιο και να εισπνεύσει και να εκπνεύσει κανονικά μέσα από τον νεφελοποιητή. Επαληθεύστε την κίνηση του πράσινου κουμπιού απόκρισης (**A**) στον νεφελοποιητή.

3 Βεβαιωθείτε ότι η διαδρομή ροής εκπνοής (**B**) του κιτ φίλτρου δεν είναι φραγμένη.

4 Συνεχίστε τη θεραπεία χρησιμοποιώντας τις οδηγίες που παρέχονται με τον νεφελοποιητή.

⚠ **Προειδοποίηση:** Για μία μόνο χρήση. Αντικαθιστάτε το κιτ έπειτα από κάθε χρήση. Κίνδυνος μόλυνσης λόγω χρήσης από πολλούς ασθενείς.

ⓘ Σημειώσεις

- Μην καθαρίζετε και μην απολυμαίνετε το κιτ φίλτρου.
- Το κιτ φίλτρου μπορεί να απορριφθεί μαζί με τα οικιακά απορρίμματα, εκτός εάν αυτό απαγορεύεται από τους κανονισμούς απόρριψης που ισχύουν στις αντίστοιχες χώρες μέλη.
- Δεν κατασκευάζεται ούτε παρασκευάζεται με δισφαινόλη Α (BPA), φθαλικές ενώσεις, λάτεξ ή μόλυβδο.
- Κάθε σοβαρό συμβάν που έχει προκύψει σε σχέση με το προϊόν θα πρέπει να αναφέρεται στον κατασκευαστή και στην αρμόδια αρχή του κράτους μέλους, τον Οργανισμό Φαρμάκων και Προϊόντων Υγειονομικής Περίθαλψης του Ηνωμένου Βασιλείου ή την Αρχή Τροφίμων και Φαρμάκων της Σαουδικής Αραβίας, κατά περίπτωση.

ES (ES)

USO PREVISTO

El kit de filtro es un accesorio de un solo uso y para un único paciente para el nebulizador ***AeroEclipse* BAN***.

El beneficio clínico de los filtros es la reducción de la exposición a emisiones ambientales de nebulizadores potencialmente perjudiciales. Esta reducción se consigue mediante el filtrado de los medicamentos en aerosol del aliento exhalado.

Las emisiones de los medicamentos en aerosol cuando se utilizan con el nebulizador ***AeroEclipse* BAN*** son ≤1 %. (Datos en archivo de TMI).

ⓘ **Nota:** Asegúrese de que se hayan leído estas instrucciones y de que estén siempre disponibles.

ANTES DE CADA USO

Revise cuidadosamente el kit de filtro y retire cualquier cuerpo extraño. Sustituya el kit inmediatamente si está dañado o si le faltan piezas.

ES (LA)

USO PREVISTO

El conjunto de filtro es un accesorio para el nebulizador ***AeroEclipse* BAN***. Se trata de un accesorio de un solo uso y está diseñado para su uso en un solo.

El beneficio clínico de los filtros es la reducción de la exposición a emisiones ambientales del nebulizador que podrían ser perjudiciales. Esto se logra mediante la filtración del medicamento en aerosol en la exhalación.

Las emisiones de medicamentos en aerosol cuando se administran con un nebulizador ***AeroEclipse* BAN*** son ≤1 %. (Datos de TMI en el archivo).

ⓘ **Nota:** Asegúrese de que estas instrucciones se hayan leído y que siempre estén disponibles.

ANTES DE CADA USO

Examine cuidadosamente el conjunto de filtro, quite cualquier objeto extraño y reemplácelo de inmediato si está dañado o le faltan piezas.

INSTRUCCIONES DE USO

1 Reemplace la boquilla del nebulizador con el conjunto de filtro montado.

ⓘ **Nota:** Deje a un lado la boquilla del nebulizador. Se puede volver a instalar después de que se haya quitado el conjunto de filtro.

2 Indique al paciente que selle herméticamente los labios alrededor de la boquilla, y que inhale y exhale como lo hace de manera habitual a través del nebulizador. Compruebe el movimiento del botón verde de retroalimentación (**A**) en el nebulizador.

3 Asegúrese de que la ruta de flujo de exhalación (**B**) del conjunto de filtro no esté bloqueada.

4 Continúe el tratamiento según las instrucciones proporcionadas con el nebulizador.

⚠ **Advertencia:** Un solo uso. Reemplace el conjunto después de cada uso. Riesgo de infección debido al uso de varios pacientes.

ⓘ Notas

- No limpie ni desinfecte el conjunto de filtro.
- El conjunto de filtro se puede desechar con los residuos domésticos, a menos que esté prohibido por las normativas de eliminación de residuos vigentes en los respectivos países miembros.
- No se utilizan bisfenol A (BPA, por sus siglas en inglés), ftalatos, látex, ni plomo en su fabricación.
- Cualquier incidente grave que haya ocurrido en relación con el dispositivo debe comunicarse al fabricante y a la autoridad competente del Estado miembro, a la Agencia Reguladora de Medicamentos y Productos Sanitarios o a la Administración de Alimentos y Medicamentos de Arabia Saudí, según corresponda.

ET

SIHTOTSTARVE

Filtrikomplekt on ette nähtud ühel patsiendil ühekordseks kasutamiseks ***AeroEclipse* BAN*** nebulisaatori lisatarvikuna.

Filtrite kliiniline eelis on kokkupuute vähendamine potentsiaalselt kahjulike nebulisaatorite keskkonnaheitmetega. See saavutatakse aerosoolitud ravimi filtreerimisega väljahingatavast hingeõhust.

Aerosoolse ravimi emissioon kasutamisel koos ***AeroEclipse* BAN*** nebulisaatoriga on ≤ 1%. (TMI andmed failis.)

ⓘ **Märkus.** Veenduge, et need juhised on läbi loetud ja teile alati kättesaadavad.

ENNE IGA KASUTUSKORDA

Uurige hoolikalt filtrikomplekti, eemaldades kõik võõrkehad, ja vahetage kohe välja, kui see on kahjustatud või sellel puuduvad osad.

KASUTUSJUHEND

1 Asendage nebulisaatori huulik kokkupandud filtrikomplektiga.

ⓘ **Märkus:** Pange nebulisaatori huulik kõrvale. Pärast filtrikomplekti eemaldamist saab seda uuesti paigaldada.

2 Paluge patsiendil huuled tihedalt huuliku ümber sulgeda ning nebulisaatori kaudu normaalselt sisse ja välja hingata. Kontrollige liikumist nebulisaatori rohelise tagasiside nupu (**A**) kaudu.

3 Veenduge, et filtrikomplekti väljahingamistee (**B**) ei oleks blokeeritud.

4 Jätkake ravi järgides nebulisaatoriga kaasasolevaid juhiseid.

⚠ **Hoiatus!** Ainult ühekordseks kasutamiseks. Pärast iga kasutamist vahetage komplekt välja. Nakkusoht mitmel patsiendil kasutamise tõttu.

ⓘ Märkused

- Ärge puhastage ega desinfitseerige filtrikomplekti.
- Filtrikomplekti võib visata olmejäätmete hulka, kui see pole vastavates liikmesriikides kehtivate jäätmetöötluseeskirjade järgi keelatud.
- Ei ole valmistatudega toodetud bisfenool A (BPA), ftalaatide, lateksi ega pliiga.
- Seadmega seotud tõsistest vahejuhtumitest tuleb teavitada tootjat ja liikmesriigi pädevat asutust, MHRA-d või Saudi Araabia Toidu- ja Ravimiametit, nii nagu on asjakohane.

FI

KÄYTTÖTARKOITUS

Suodatinsarja on yhden potilaan käyttöön tarkoitettu ***AeroEclipse* BAN*** -nebulisaattorin kertakäyttöinen lisävaruste.

Suodattimien kliiniseksi hyödyksi katsotaan mahdollisesti haitallisille nebulisaattorin ympäristöön leviäville päästöille altistumisen vähentäminen. Tämä saavutetaan suodattamalla aerosolin muodossa oleva lääke uloshengityksestä.

Lääkeaerosolipäästöt ***AeroEclipse* BAN*** -nebulisaattorista ovat ≤ 1 %. (TMI, julkaisemattomat tiedot.)

ⓘ **Huomautus:** Nämä ohjeet on luettava ja pidettävä aina saatavilla.

AINA ENNEN KÄYTTÖÄ

Tarkista suodatinsarja huolellisesti, poista vierasesineet ja vaihda tuote välittömästi, jos se on vaurioitunut tai siitä puuttuu osia.

KÄYTTÖOHJEET

1 Vaihda nebulisaattorin suukappaleen tilalle koottu suodatinsarja.

ⓘ **Huomautus:** Aseta nebulisaattorin suukappale sivuun. Sen voi asentaa takaisin, kun suodatinsarja on irrotettu.

2 Kehota potilasta pitämään huulia tiukasti suukappaleen ympärillä ja hengittämään sisään ja ulos normaalisti nebulisaattorin läpi. Varmista, että nebulisaattorin vihreä palautepainike (**A**) liikkuu.

3 Varmista, että suodatinsarjan uloshengityksen virtausreitillä (**B**) ei ole esteitä.

i normalno udahne i izdahne kroz raspršivač. Provjerite zeleni indikator (A) na raspršivaču.

3 Provjerite je li put za protok izdahnutog zraka (B) slobodan.

4 Nastavite tretman pomoću uputa priloženih uz raspršivač.

⚠ **Upozorenje:** Samo za jednokratnu upotrebu. Zamijenite komplet nakon svake upotrebe. Postoji rizik od infekcije ako se upotrebljava na više pacijenata

ⓘ Napomene

- Nemojte čistiti ni dezinficirati komplet filtra.
- Komplet filtra može se odložiti u kućni otpad ako to nije zabranjeno propisima o odlaganju koji su na snazi u odgovarajućim državama članicama.
- Ne sadrži bisfenol A (BPA), ftalate, lateks ni olovo.
- O svakom ozbiljnom štetnom događaju do kojeg dođe u vezi s proizvodom treba obavijestiti proizvođača i nadležno tijelo države članice, MHRA ili Saudijsku upravu za hranu i lijekove, po potrebi.

HU

RENDELTETÉS

A szűrőkészlet egyetlen betegen, egyszeri alkalommal használható kiegészítő az ***AeroEclipse® BAN®*** inhalátorhoz.

A szűrők klinikai előnye, hogy csökkentik az inhalátor környezetre potenciálisan káros kibocsátásainak hatását. Az eszköz ezt a kilélegzett levegőben lévő aeroszolos gyógyszer kiszűrése által éri el.

Az ***AeroEclipse® BAN®*** inhalátorral való használat esetén az aeroszolosgyógyszer-emisszió ≤ 1%. (TMI-adatok a fájlról.)

ⓘ **Megjegyzés:** Olvassa el ezeket az utasításokat, és tartsa azokat könnyen hozzáférhető helyen.

MINDEN HASZNÁLAT ELŐTT

Alaposan vizsgálja meg a szűrőkészletet, és távolítson el belőle minden idegen tárgyat. Ha az eszköz sérült vagy alkatrészei hiányoznak, azonnal cserélje ki.

HASZNÁLATI ÚTMUTATÓ

1 Cserélje ki az inhalátor csutoráját az összeállított szűrőkészlettel.

ⓘ **Megjegyzés:** Őrizze meg az inhalátor csutoráját. A csutora a szűrőkészlet eltávolítását követően újra felszerelhető.

2 Kérje meg a beteget, hogy szorosan zárja össze az ajkait a csutora körül, majd lélegezzen be és ki a megszokott módon az inhalátoron keresztül. Ellenőrizze, hogy mozog-e az inhalátor zöld visszajelző gombja (A).

3 Győződjön meg róla, hogy semmi nem gátolja a szűrőkészletből kiáramló kilélegzett levegő útját (B).

4 Folytassa a kezelést az inhalátorhoz mellékelt útmutató alapján.

⚠ **Figyelmeztetés:** Kizárólag egyszeri használatra. A szűrőkészletet minden használat után cserélje ki. A több betegen történő használat fertőzést okozhat.

ⓘ Megjegyzések

- Ne tisztítsa meg, és ne fertőtlenítse a szűrőkészletet.
- A szűrőkészlet elhelyezhető a háztartási hulladékban, kivéve, ha ezt az adott ország hulladékkezelési előírásai tiltják.
- A termék gyártása során nem használtak biszfenol A-t (BPA), ftalátokat, latexet vagy ólmot.
- Az eszközzel kapcsolatban bekövetkezett minden súlyos eseményt jelenteni kell a gyártónak és a tagállam illetékes hatóságának, az MHRA-nak vagy a szaúdi élelmiszer- és gyógyszerbiztonsági hatóságnak.

IS

ÁBENT NOTKUN

Sían er ætluð sem einnota fylgihlutur fyrir einn sjúkling, fyrir notkun með ***AeroEclipse® BAN®*** öndunarúðatæki.

Klínískar ávinningur af síum er að draga úr útsetningu fyrir mögulega hættulegri losun frá úðatækjum út í umhverfið. Þetta næst með því að sía lyf í úðaformi frá úðandun.

Losun lyfja í úðaformi þegar sían er notuð með ***AeroEclipse® BAN®*** öndunarúðatækjum er ≤ 1 %. (TMI gögn á skrá).

ⓘ **Ath.:** Gætið þess að leiðbeiningarnar séu lesnar og séu ávallt við hendina.

ÁÐUR EN TÆKIÐ ER NOTAÐ

Skoðið síuna vandlega og fjarlægið alla aðskotahluti. Skiptið síunni strax út ef hún er skemmd eða ef hluti vantar í hana.

NOTENDALEIÐBEININGAR

1 Fjarlægðu munnstykkið af úðatækinu og settu síuna á í staðinn.

ⓘ **Ath:** Settu munnstykkið til hliðar. Hægt er að setja það upp þegar búið er að taka síuna aftur af.

2 Leiðbeindu sjúklingnum að setja varirnar þétt utan um munnstykkið og anda inn og út á eðlilegan hátt í gegnum úðatækið. Staðfestu að græni svörunarhnappurinn (A) á úðatækinu hreyfist.

3 Tryggðu að útöndunarleið (B) síunnar sé ekki teppt.

4 Haltu áfram meðferðinni með leiðbeiningunum sem fylgja með úðatækinu.

⚠ **Viðvörun:** Eingöngu einnota. Skiptu um síu eftir hverja notkun. Hætta á sýkingu ef margir sjúklingar nota sama tæki.

ⓘ Athugasemdir

- Ekki þrífa eða sótthreinsa síuna.
- Farga má síunni með heimilisúrgangi, nema slíkt sé bannað samkvæmt förgunarreglugerðum sem gilda í hverju aðildarlandi fyrir sig.
- Ekki gert úr eða framleitt með bisfenól A (BPA), þalötum, latexi eða blýi.
- Öll alvarleg tilvik sem hafa komið fram í tengslum við tækið skal tilkynna til framleiðanda og til viðkomandi yfirvalda í hverju landi fyrir sig, til MHRA eða Saudi Food and Drug Authority, eftir því sem við á.

IT

USO PREVISTO

Il kit filtro è concepito per l'impiego come accessorio per uso singolo su un singolo paziente del nebulizzatore ***AeroEclipse® BAN®***.

I filtri offrono il vantaggio clinico di ridurre l'esposizione a emissioni ambientali potenzialmente dannose provenienti dai nebulizzatori. Ciò si ottiene filtrando il farmaco aerosol dall'aria espirata.

Se assemblato con il nebulizzatore ***AeroEclipse® BAN®***, le emissioni di farmaco aerosol sono ≤ 1%. (Dati TMI su file.)

ⓘ **Nota:** Accertarsi che le presenti istruzioni vengano lette e che siano sempre disponibili.

PRIMA DI OGNI UTILIZZO

Esaminare attentamente il kit filtro per rimuovere eventuali corpi estranei e sostituirlo immediatamente se è danneggiato o presenta parti mancanti.

ISTRUZIONI PER L'USO

1 Sostituire il boccaglio del nebulizzatore con il kit filtro assemblato.

ⓘ **Nota:** Tenere da parte il boccaglio del nebulizzatore. Può essere reinstallato dopo aver rimosso il kit filtro.

2 Chiedere al paziente di chiudere saldamente le labbra intorno al boccaglio e di inspirare ed espirare normalmente attraverso il nebulizzatore. Verificare il movimento del pulsante di riscontro verde (A) sul nebulizzatore.

3 Assicurarsi che il percorso del flusso di espirazione (B) del kit filtro non sia ostruito.

4 Continuare il trattamento seguendo le istruzioni fornite con il nebulizzatore.

⚠ **Avvertenze:** Solo per uso singolo. Sostituire il kit dopo ogni utilizzo. Rischio di infezione se utilizzato su più pazienti.

ⓘ Note

- Non pulire o disinfettare il kit filtro.
- Il kit filtro può essere smaltito con i rifiuti domestici, a meno che ciò non sia vietato dalle normative in materia di smaltimento vigenti nel proprio Paese.
- Non fabbricato o prodotto con bisfenolo A (BPA), ftalati, lattice o piombo.
- Eventuali incidenti gravi verificatisi in relazione all'uso del dispositivo devono essere segnalati al produttore e all'autorità competente dello Stato membro, all'MHRA (Medicines and Healthcare products Regulatory Agency) o alla Saudi Food and Drug Authority, a seconda dei casi.

KO

사용 목적

필터 키트는 ***AeroEclipse® BAN®*** 네뷸라이저에 대한 일회용 단일 환자용 부속품으로 사용하도록 제작되었습니다.

필터의 임상적 이점은 잠재적으로 유해한 네뷸라이저 환경 방출에 대한 노출을 줄이는 것입니다. 이 기능은 호기 호흡에서 에어로졸화된 약물을 여과함으로써 달성됩니다.

AeroEclipse® BAN® 네뷸라이저로 조립한 에어로졸화된 약물의 배출량은 1% 이하입니다. (TMI 데이터 보관.)

ⓘ **참고:** 이 지침을 읽고 항상 사용할 수 있도록 하십시오.

사용 전

필터 키트에 이물질이 있는지 꼼꼼하게 검사하고 손상되었거나 빠진 부품이 있는 경우 즉시 교체하십시오.

사용 지침

1 네뷸라이저의 마우스피스를 조립된 필터 키트로 교체합니다.

ⓘ **참고:** 네뷸라이저 마우스피스를 별도로 보관합니다. 필터 키트를 제거한 후 다시 설치할 수 있습니다.

2 마우스피스 주위로 입술이 단단히 밀폐되도록 하고 네뷸라이저를 통해 정상적으로 숨을 들이마시고 내쉬도록 환자에게 지시합니다. 네뷸라이저의 녹색 피드백 버튼(A)이 움직이는지 확인하십시오.

3 필터 키트의 호기 흐름 경로 (B) 가 막히지 않았는지 확인합니다.

4 네뷸라이저와 함께 제공된 지침에 따라 치료를 계속합니다.

⚠ **경고:** 1회용. 사용 후 매번 키트를 교체하십시오. 다중 환자 사용으로 인한 감염 위험.

ⓘ 참고

- 필터 키트를 세척하거나 소독하지 마십시오.
- 필터 키트는 해당 회원 국가에서 정한 폐기 규정에 의해 금지되지 않는 한 가정용 폐기물과 함께 폐기할 수 있습니다.
- 비스페놀 A(BPA), 프탈레이트, 라텍스 또는 납으로 만들거나 제조하지 않았습니다.
- 장치와 관련하여 발생한 모든 심각한 사고는 제조업체 및 회원국의 관할 당국, MHRA 또는 사우디 식품의약국의 해당 절차에 따라 보고해야 합니다.

LT

PASKIRTIS

Filtrų rinkinys skirtas naudoti kaip vieno paciento, vienkartinis priedas prie ***AeroEclipse® BAN®*** nebulizatoriaus.

Filtrai teikia klinikinę naudą sumažindami potencialiai kenksmingų purkštuvų aplinkos teršalų poveikį. Tai pasiekiama filtruojant aerozolinius vaistus iš iškvepiamo oro srauto.

Ja izsmidzināmās zāles lieto ar ***AeroEclipse® BAN®*** smidzinātāju, zāļu emisijas ir ≤ 1%. (TMI dati failā.)

ⓘ **Pastaba:** Uztīkrinkite, kad būtų perskaitytos šios instrukcijos ir jos visada būtų prieinamos.

PRIEŠ KIEKVIENĄ NAUDOJIMĄ

Atidžiai apžiūrėkite filtrų rinkinį ir pašalinkite pašalinius objektus. Nedelsdami filtrą pakeiskite, jei jis pažeistas ar jame trūksta dalių.

NAUDOJIMO INSTRUKCIJOS

1 Pakeiskite nebulizatoriaus kandiklį surinktu filtrų rinkiniu.

ⓘ **Pastaba:** Nebulizatoriaus kandiklį padėkite į šalį.

Jį galima vėl įrengti nuėmus filtrų rinkinį.

2 Nurodykite pacientui sandariai apspausti lūpomis kandiklį ir įprastai įkvėpti bei iškvėpti per nebulizatorių. Patikrinkite, ar galite judinti nebulizatoriaus žalią grįžtamojo ryšio mygtuką (A).

3 Įsitikinkite, kad filtrų rinkinio iškvėpimo srauto kelias (B) nėra užblokuotas.

4 Tęskite gydymą naudodamiesi instrukcijomis, pateiktomis kartu su nebulizatoriumi.

⚠ **Įspėjimai:** Galima naudoti tik vieną kartą. Kaskart po naudojimo pakeiskite rinkinį. Jei naudojama keliems pacientams, kyla infekcijos rizika.

ⓘ Pastabos

- Nevalykite ir nedezinfekuokite filtrų rinkinio.
- Filtrų rinkinį galima išmesti su buitinėmis atliekomis, nebent tai draudžiama pagal atitinkamose valstybėse narėse galiojančius atliekų išmetimo reikalavimus.
- Pagaminta nenaudojant bisfenolio A (BPA), ftalatų, latekso ar švino.
- Apie bet kokius rimtus incidentus, įvykusius naudojant prietaisą, būtina pranešti gamintojui ir kompetentingai valstybės narės institucijai, MHRA arba Saudo Arabijos maisto ir vaistų tarnybai.

LV

PAREDZĒTAIS LIETOJUMS

Filtra komplektu ir paredzēts izmantot vienam pacientam kā ***AeroEclipse® BAN®*** smidzinātāja vienreizlietojamo piederumu.

Filtru klīniskais ieguvums ir potenciāli kaitīgu smidzinātāja vides izmešu ietekmes samazināšana. To panāk, filtrējot no izelpas aerosolveida medikamentus.

Izsmidzināmo zāļu, ja tās uzstādītas ar ***AeroEclipse® BAN®*** smidzinātāju, emisijas ir ≤1%. (TMI dati failā.)

ⓘ **Piezīme.** Nodrošiniet, lai šīs instrukcijas būtu izlasītas un vienmēr pieejamas.

PIRMS KATRAS LIETOŠANAS REIZES

Rūpīgi pārbaudiet filtra komplektu, izņemot svešķermeņus, un nekavējoties nomainiet bojājumu vai trūkstošu daļu gadījumā.

LIETOŠANAS INSTRUKCIJA

1 Aizstājiet smidzinātāja iemutni ar samontēto filtra komplektu.

ⓘ **Piezīme:** Nolieciet smidzinātāja iemutni malā. Pēc filtra komplekta noņemšanas to var uzstādīt atkārtoti.

2 Instruējiet pacientu ar lūpām cieši aptvert iemutni un parastā ritmā ieelpot un izelpot caur smidzinātāju. Pārliecinieties, vai notiek smidzinātāja zaļās reakcijas pogas (A) kustības.

3 Pārliecinieties, vai filtra komplekta izelpas plūsmas ceļš (B) nav bloķēts.

4 Turpiniet procedūru, ievērojot smidzinātāja komplektācijā iekļautos norādījumus.

⚠ **Brīdinājums!** Tikai vienreizējai lietošanai. Pēc katras lietošanas nomainiet komplektu. Infekcijas risks, ko izraisa lietošana vairākiem pacientiem.

ⓘ Piezīmes

- Netīriet un nedezinficējiet filtra komplektu.
- Filtra komplektu var izmest kopā ar sadzīves atkritumiem, ja to neaizliedz attiecīgajās dalibvalstīs spēkā esošie noteikumi par atkritumu likvidēšanu.
- Nav izgatavots vai ražots ar bisfenolu A (BPA), ftalātiem, lateksu vai svinu.
- Par visiem nopietnajiem starpgadījumiem, kas notikuši saistībā ar ierīci, jāziņo ražotājam un dalibvalsts kompetentajai iestādei, MHRA vai Saūda Arābijas Pārtikas un zāļu pārvaldei.

MS

TUJUAN PENGGUNAAN

Kit penapis ini bertujuan untuk digunakan sebagai aksesori sekali guna bagi pesakit tunggal bersama ***AeroEclipse® BAN®***.

Manfaat klinikal penapis ini adalah untuk mengurangkan pendedahan kepada pengeluaran gas yang mungkin memudaratkan persekitaran daripada penebula. Matlamat ini dicapai melalui penapisan ubat aerosol daripada hembusan nafas.

Pengeluaran ubat aerosol apabila dipasang dengan Penebula ***AeroEclipse® BAN®*** adalah ≤ 1 %. (Data TMI pada Fail.)

ⓘ **Perhatian:** Pastikan arahan ini telah dibaca dan sentiasa disimpan untuk rujukan.

SETIAP KALI SEBELUM DIGUNAKAN

Periksa kit penapis dengan teliti dengan menyingkirkan sebarang objek asing dan menggantikannya dengan segera jika penapis rosak atau ada bahagian yang hilang.

ARAHAN PENGGUNAAN

1 Gantikan pelekap mulut penebula dengan kit penapis yang telah dipasang.

ⓘ **Perhatian:** Letakkan pelekap mulut penebula di tepi. Pelekap mulut tersebut boleh dipasang semula selepas kit penapis ditanggalkan.

2 Arahkan pesakit untuk melekapkan bibir pada pelekap mulut dengan ketat, kemudian menarik dan menghembus nafas seperti biasa melalui penebula tersebut. Perhatikan pergerakan butang petunjuk berwarna hijau (A) pada penebula.

3 Pastikan laluan aliran penghembusan (B) kit penapis tidak tersumbat.

4 Teruskan rawatan menggunakan arahan yang disertakan dengan penebula.

⚠ **Amaran:** Sekali guna sahaja. Gantikan kit setiap kali selepas digunakan. Penggunaan untuk berbilang pesakit menyebabkan risiko jangkitan.

ⓘ Perhatian

- Jangan bersihkan atau nyahjangkit kit penapis.
- Kit penapis ini boleh diluputskan bersama sisa domestik melainkan tindakan ini dilarang oleh peraturan pelupusan yang berkuat kuasa di negara anggota yang berkenaan.
- Tidak diperbuat atau dikilangkan dengan bisfenol A (BPA), ftalat, lateks atau plumbum.
- Sebarang kejadian serius yang berlaku berkaitan dengan peranti ini harus dilaporkan kepada pengilang dan pihak berkuasa Negara Anggota yang kompeten, MHRA atau Pihak Berkuasa Makanan dan Ubat-ubatan Saudi, mengikut kesesuaian.

MT

UŻU INTENZJONAT

Il-kitt għall-ifiltrar hu intenzjonat li jintuża bħala aċċessorju tan-Nebulizzatur ***AeroEclipse® BAN®*** u hu maħsub biex jintuża darba biss minn pazjent wieħed.

Il-benefiċċju kliniku tal-filtri huwa li jnaqqsu l-esponiment għal emissjonijiet ambjentali tan-nebulizzatur li potenzjalment jistgħu jkunu ta' ħsara. Dan jinkiseb billi tiġi ffiltrata l-medicina f'forma ta' aerosols min-nifs mitfugħ 'il barra.

Meta jiġi immuntat man-Nebulizzatur ***AeroEclipse® BAN®***, l-emissjonijiet aerosolizzati tal-medikazzjoni huma ta' ≤ 1 %. (TMI Dejta fil-Fajl.)

ⓘ **Nota:** Żgura li dawn l-istruzzjonijiet jinqraw u jkunu dejjem disponibbli.

QABEL KULL UŻU

Eżamina l-kitt għall-ifiltrar bir-reqqa, neħħi kull oġġett barrani u ibdlu immedjatament jekk ikollu l-ħsara jew ikun fih xi partijiet neqsin.

ISTRUZZJONIJIET GĦALL-UŻU

1 Issostitwixxi l-parti tal-ħalq tan-nebulizzatur bil-kitt għall-ifiltrar immuntat.

ⓘ **Nota:** Warrab il-parti tal-ħalq tan-nebulizzatur. Din tista' terga' tiġi installata wara li jkun tneħħa l-kitt għall-ifiltrar.

2 Ġhid lill-pazjent jissikka xufftejn madwar il-parti tal-ħalq, u jieħu u jitlaq in-nifs b'mod normali minn ġon-nebulizzatur. Ivverifika ċ-ċaqliq tal-buttuna ħadra tal-feedback (A) fuq in-nebulizzatur.

3 Żgura li l-passaġġ tal-fluss tan-nifs mitfugħ 'il barra (B) tal-kitt għall-ifiltrar ma jkunx imblukkat.

4 Kompli bit-trattament bl-użu tal-istruzzjonijiet ipprovduti man-nebulizzatur.

⚠ **Twissija:** Għal użu ta' darba biss. Ibdel il-kitt wara kull użu. Riskju ta' infezzjoni b'użu f'aktar minn pazjent wieħed.

ⓘ Noti

- Tnaddafx jew tiddiżinfettax il-kitt għall-ifiltrar.
- Il-kitt għall-ifiltrar jista' jintrema mal-iskart domestiku sakemm dan ma jkunx ipprojbit mir-regolamenti dwar irrimi li jipprevalu fil-pajjiżi membri rispettivi.
- Mhux magħmul jew immanifatturat bil-bisfenol A (BPA), phthalates, latex jew ċomb.
- Kwalunkwe inċident serju li seħħ b'rabta mal-apparat għandu jiġi rrapportat lill-manifattur u lill-awtorità kompetenti tal-Istat Membru, l-MHRA jew lil Saudi Food and Drug Authority, kif xieraq.

NL

BEOOGD GEBRUIK

De filterset is bedoeld voor eenmalig gebruik bij één patiënt en in combinatie met de ***AeroEclipse® BAN®***-vernevelaar.

Het klinische voordeel van filters is dat de blootstelling aan potentieel schadelijke stoffen die vrijkomen bij het vernevelen, wordt beperkt. Dat gebeurt doordat vernevelde medicatie uit de uitgeademde lucht wordt gefilterd.

Verneveling van aerosolmedicatie bij gebruik van ***AeroEclipse® BAN®***-vernevelaars is ≤ 1 %. (TMI-gegevens in dossier.)

ⓘ **Opmerking:** Zorg ervoor dat deze instructies worden gelezen en altijd beschikbaar zijn.

VÓÓR ELK GEBRUIK

Controleer de filterset zorgvuldig, verwijder vreemde voorwerpen en vervang de set onmiddellijk als deze beschadigd is of als er onderdelen ontbreken.

GEBRUIKSAANWIZJING

1 Vervang het mondstuk van de vernevelaar door de samengestelde filterset.

ⓘ **Opmerking:** Leg het mondstuk van de vernevelaar opzij. Het mondstuk kan weer worden opgezet nadat de filterset is verwijderd.

2 Vraag de patiënt om zijn of haar lippen goed om het mondstuk te sluiten en normaal in en uit te ademen door de vernevelaar. Controleer of de groene feedbackknop (A) op de vernevelaar beweegt.

3 Zorg dat de doorstroming van de uitgeademde lucht (B) via de filterset niet wordt geblokkeerd.

4 Ga door met de behandeling aan de hand van de instructies die bij de vernevelaar zijn geleverd.

⚠ **Waarschuwing:** Uitsluitend voor eenmalig gebruik. Vervang de set na gebruik. Infectiegevaar bij gebruik door meerdere patiënten.

ⓘ Opmerkingen

- Reinig of desinfecteer de filterset niet.
- De filterset kan met huishoudelijk afval worden afgevoerd, tenzij dit verboden is volgens de geldende voorschriften voor afvalverwerking in de desbetreffende lidstaten.
- Niet gemaakt of vervaardigd met bisfenol A (BPA), ftalaten, latex of lood.
- Elk ernstig incident dat heeft plaatsgevonden met betrekking tot het hulpmiddel moet worden gemeld aan de fabrikant en de bevoegde instantie van de lidstaat, de MHRA of de Saudi Food and Drug Authority, zoals van toepassing.

NO

TILTENKT BRUK

Filtersettet er beregnet for bruk som et engangstilbehør for én pasient til ***AeroEclipse® BAN®***-forstøveren.

Den kliniske fordelen med filtre er å redusere eksponeringen for potensielt skadelige miljøutslipp fra forstøveren. Dette oppnås ved å filtrere bort medikament i aerosolform fra utåndingsluften.

Utslipp av medikament i aerosolform når montert med ***AeroEclipse® BAN®***-forstøvere er ≤ 1 %. (TMI-data på fil.)

ⓘ **Merk:** Kontroller at disse instruksjonene er lest og alltid er tilgjengelige.

FØR HVER BRUK

Undersøk filtersettet nøye for å fjerne fremmedlegemer, og skift det umiddelbart hvis det er skadet eller mangler deler.

BRUKSANVISNING

1 Skift ut munnstykket til den respirasjonsaktiverte forstøveren med det monterte filtersettet.

ⓘ **Merk:** Sett til side munnstykket til forstøveren. Det kan settes på igjen etter at filtersettet er fjernet.

2 Be pasienten om å lukke leppene rundt munnstykket og puste inn og puste ut som normalt gjennom forstøveren. Kontroller at den grønne tilbakemeldingsknappen (A) beveges på forstøveren.

3 Kontroller at filtersettets ekspirasjonsbane (B) ikke er blokkert.

4 Fortsett behandlingen ved hjelp av instruksjonene som følger med forstøveren.

⚠ **Advarsel:** Kun for engangsbruk. Skift sett etter hver bruk. Risiko for infeksjon på grunn av bruk på flere pasienter.

ⓘ Merknader

- Filtersettet må ikke rengjøres eller desinfiseres.
- Filtersettet kan kastes i husholdningsavfall, med mindre dette er forbudt etter lover om avfall og resirkulering i det aktuelle medlemslandet.
- Ikke laget av eller produsert med bisfenol A (BPA), ftalater, lateks eller bly.
- Enhver alvorlig hendelse som har inntruffet i sammenheng med utstyret, skal rapporteres til produsenten og til de kompetente myndighetene i medlemslandet, MHRA eller Saudi Food and Drug Authority, alt etter behov.

PL

PRZEZNACZENIE

Ten zestaw filtrów to wyrób jednorazowego użytku, przeznaczony do stosowania wyłącznie u jednego pacjenta jako akcesorium nebulizatora aktywowanego oddechem ***AeroEclipse® BAN®***.

Zaletą kliniczną filtrów jest ograniczanie narażenia na potencjalnie niebezpieczne substancje przedostające się z nebulizatora do otoczenia. Obecny w wydychanym powietrzu lek w postaci aerozolu zostaje odfiltrowany.

Emisja leku w formie aerozolu w przypadku montażu zestawu w nebulizatorze aktywowanym oddechem ***AeroEclipse® BAN®*** wynosi ≤ 1%. (Własne dane TMI).

ⓘ **Uwaga:** Należy się upewnić, że przeczytano niniejszą instrukcję i że zawsze znajduje się ona w dostępnym miejscu.

PRZED KAŻDYM UŻYCIEM

Przeprowadzić staranne oględziny zestawu filtrów i usunąć wszelkie ciała obce. W przypadku uszkodzenia lub braku którejkolwiek z części należy go niezwłocznie wymienić.

INSTRUKCJA OBSŁUGI

1 Wymienić ustnik nebulizatora na zmontowany zestaw filtrów.

ⓘ **Uwaga:** Odłożyć na bok ustnik nebulizatora. Po zdjęciu zestawu filtrów będzie można go ponownie zamontować.

2 Należy poinstruować pacjenta, aby szczelnie zacisnął wargi wokół ustnika i wykonywał normalne wdechy i wydechy za pomocą nebulizatora. Sprawdzić ruch zielonego przycisku informacji zwrotnej (A) na nebulizatorze.

3 Upewnić się, że przepływ wydychanego powietrza (B) nie jest zablokowany.

4 Kontynuować zabieg, postępując według instrukcji dostarczonych z nebulizatorem.

⚠ **Ostrzeżenie:** Wyrób wyłącznie jednorazowego użytku. Po każdym użyciu należy wymienić zestaw. W przypadku użytku u wielu pacjentów istnieje ryzyko zakażenia.

ⓘ Uwagi

- Zestawu filtrów nie należy czyścić ani dezynfekować.
- Zestaw filtrów można utylizować z odpadami domowymi, chyba że zakazują tego przepisy dotyczące usuwania odpadów obowiązujące w danym kraju członkowskim.
- Zestaw filtrów nie zawiera ani nie został wyprodukowany przy użyciu bisfenolu A (BPA), ftalanów, lateksu ani ołowiu.
- Wszelkie poważne wypadki, które wystąpiły w związku z wyrobem, należy zgłaszać producentowi i odpowiednio właściwemu organowi państwa członkowskiego, Urzędowi Rejestracji Produktów Leczniczych i Wyrobów Medycznych (MHRA) lub Saudyjskiemu Urzędowi ds. Żywności i Leków.

PT

UTILIZAÇÃO PREVISTA

O kit de filtragem destina-se a ser utilizado apenas num único paciente, como acessório de utilização única do nebulizador ***AeroEclipse® BAN®***.

Os filtros apresentam como benefício clínico a redução da exposição a emissões ambientais nebulizadoras potencialmente nocivas. Isto obtém-se ao filtrar a medicação em aerossol da expiração.

Quando a medicação em aerossol é utilizada no nebulizador ***AeroEclipse® BAN®***, as respetivas emissões são ≤ 1%. (Dados da TMI em ficheiro.)

ⓘ **Nota:** Certifique-se de que estas instruções foram lidas e estão sempre disponíveis.

ANTES DE CADA UTILIZAÇÃO

Examine cuidadosamente o kit de filtragem, removendo quaisquer objetos estranhos e substitua-o imediatamente em caso de danos ou de peças em falta.

INSTRUÇÕES DE UTILIZAÇÃO

1 Substitua o bocal do nebulizador pelo kit de filtragem montado.

ⓘ **Nota:** Guarde o bocal do nebulizador. Este pode ser novamente colocado após a remoção do kit de filtragem.

2 Dê instruções ao paciente para fechar bem os lábios à volta do bocal e inalar e expirar normalmente através do nebulizador. Verifique o movimento do botão indicador verde (A) no nebulizador.

3 Certifique-se de que o caminho do fluxo de expiração (B) do kit de filtragem não está bloqueado.

4 Continue o tratamento seguindo as instruções fornecidas com o nebulizador.

⚠ **Aviso:** Apenas para uma única utilização. Substitua o kit após cada utilização. A utilização em vários pacientes conduz a risco de infeção.

ⓘ Observações

- Não limpe nem desinfete o kit de filtragem.
- O kit de filtragem pode ser eliminado juntamente com resíduos domésticos, a menos que tal seja proibido pelos regulamentos de eliminação vigentes nos respetivos países membros.
- Não foi produzido nem fabricado com bisfenol A (BPA), ftalatos, látex nem chumbo.
- Qualquer incidente grave ocorrido relacionado com o dispositivo deve ser comunicado ao fabricante e à autoridade competente do Estado-Membro, a MHRA ou a Saudi Food and Drug Authority, conforme apropriado.

RO

UTILIZAREA PREVĂZUTĂ

Kitul de filtrare este destinat utilizării ca accesoriu de unică folosință pentru un singur pacient pentru nebulizatoarele ***AeroEclipse® BAN®***.

Beneficiul clinic al filtrelor este de a reduce expunerea la emisiile potențial nocive ale nebulizatorului în mediul înconjurător. Acest lucru se realizează prin filtrarea medicamentelor sub formă de aerosoli din expirație.

Emisiile medicamentelor sub formă de aerosoli folosite cu nebulizatorul ***AeroEclipse® BAN®*** sunt ≤ 1 %. (Date deținute de TMI.)

ⓘ **Notă:** Asigurați-vă că aceste instrucțiuni au fost citite și sunt întotdeauna păstrate la îndemână.

ÎNAINTE DE FIECARE UTILIZARE

Examinați cu atenție kitul de filtrare îndepărtând orice obiecte străine și înlocuiți-l imediat dacă este deteriorat sau dacă are piese lipsă.

IINSTRUCȚIUNI DE UTILIZARE

1 Înlocuiți piesa bucală a nebulizatorului cu kitul de filtrare asamblat.

ⓘ **Notă:** Puneți deoparte piesa bucală a nebulizatorului. Aceasta poate fi pusă la loc după ce kitul de filtrare a fost scos.

2 Instruiți pacientul să strângă buzele în jurul piesei bucale și să inhaleze și să expire în mod normal prin nebulizator. Verificați mișcarea butonului verde de alimentare (A) al nebulizatorului.

3 Asigurați-vă că traseul fluxului de expirație (B) al kitului de filtrare nu este blocat.

4 Continuați tratamentul utilizând instrucțiunile furnizate cu nebulizatorul.

⚠ **Avertisment:** Exclusiv de unică folosință. Înlocuiți kitul după fiecare utilizare. Risc de infecție cauzat de utilizarea pe mai mulți pacienți.

ⓘ Note

- Nu curățați sau dezinfectați kitul de filtrare.
- Kitul de filtrare poate fi eliminat împreună cu deșeuri menajere, cu excepția cazului în care acest lucru este interzis de reglementările de eliminare în vigoare în țările membre respective.
- Nu este produs sau fabricat cu bisfenol A (BPA), ftalați, latex sau plumb.
- Orice incident grav care a avut loc în legătură cu dispozitivul trebuie raportat producătorului și autorității competente din statul membru, MHRA sau Autorității Saudite pentru Alimente și Medicamente, după caz.

SK

ÚČEL POUŽITIA

Filtračná súprava je určená na použitie ako jednorazové príslušenstvo pre jedného pacienta ***AeroEclipse® BAN®*** Nebulizér.

Klinickým prínosom filtrov je zníženie vystaveniu potenciálne škodlivým výparom z nebulizátora do prostredia. To sa dosiahne vyfiltrovaním aerosolizovaného lieku z vydýchnutého vzduchu.

Aerosolizované emisie liekov po zložení ***AeroEclipse® BAN®*** Nebulizér sú ≤ 1 %. (Údaje TMI v súbore.)

ⓘ **Poznámka:** Zabezpečte oboznámenie sa s týmito pokynmi a to, aby boli vždy k dispozícii.

PRED KAŽDÝM POUŽITÍM

Dôkladne si prezrite filtračnú súpravu, odstráňte akékoľvek cudzie predmety a súpravu okamžite vymeňte, ak došlo k jej poškodeniu alebo ak chýbajú nejaké diely.

NÁVOD NA POUŽITIE

1 Vymeňte náustok rozprašovača za zostavenú sadu filtrov.

ⓘ **Poznámka:** Odložte náustok rozprašovača. Po odstránení filtračnej súpravy možno náustok nasadiť späť na miesto.

2 Poučte pacienta, aby pevne uzavrel pery okolo náustka a normálne vdychoval a vydychoval cez nebulizátor. Overte pohyb zelené tlačidlo spätnej väzby (A) na rozprašovači.

3 Skontrolujte, či nie je zablokovaná dráha vydychovania (B) filtračnej súpravy.

4 Pokračujte v liečbe podľa pokynov dodaných s rozprašovačom.

⚠ **Varovanie:** Len na jedno použitie. Po každom použití treba súpravu vymeniť. V prípade použitia viacerými pacientmi hrozí nebezpečenstvo infekcie.

ⓘ **Poznámky**

- Filtračnú súpravu nečistite ani nedezinfikujte.
- Filtračná súprava sa môže vyhodiť do domáceho odpadu, ak to nezakazujú hlavné smernice na likvidáciu odpadu v danej členskej krajine.
- Nie je vyrobená s použitím bisfenolu A (BPA), ftalátov, latexu ani olova.
- Akýkoľvek závažný incident, ku ktorému dôjde v súvislosti s pomôckou, je potrebné nahlásiť výrobcovi a zodpovednému orgánu členského štátu, prípadne MHRA alebo úradu pre potraviny a lieky Saudskej Arábie.

SL

PREDVIDENA UPORABA

Filtrirni komplet je dodatek za uporabo z nebulizatorji na vdih ***AeroEclipse® BAN®***, namenjen za enkratno uporabo pri enem pacientu.

Klinična prednost filtrov je v tem, da zmanjšajo izpostavljenost potencialno škodljivim izpustom v okolje iz nebulizatorjev. To se doseže s filtriranjem zdravila v obliki aerosola v izdihu.

Pri priključitvi na nebulizator na vdih ***AeroEclipse® BAN®*** so emisije zdravila v obliki aerosola ≤ 1 %. (Zabeleženi podatki TMI.)

ⓘ **Opomba:** uporabniki morajo ta navodila prebrati in jih imeti vedno na voljo.

PRED VSAKO UPORABO

Skrbno preglejte filtrirni komplet, odstranite morebitne tujke in ga v primeru poškodb ali manjkajočih delov nemudoma zamenjajte.

NAVODILA ZA UPORABO

1 Zamenjajte ustnik pri nebulizatorju s sestavljenim filtrirnim kompletom.

ⓘ **Opomba:** ustnik nebulizatorja odložite na stran. Ko odstranite filtrirni komplet, ga lahko spet namestite.

2 Pacientu naročite, naj z ustnicami tesno objame ustnik ter običajno vdihne in izdihne skozi nebulizator. Preverite, ali se zeleni odzivni gumb (A) na nebulizatorju na vdih premika.

3 Prepričajte se, da pot izdiha (B) na filtrirnem kompletu ni zamašena.

4 Nadaljujte zdravljenje v skladu z navodili, ki so priložena nebulizatorju na vdih.

⚠ **Opozorilo:** samo za enkratno uporabo. Komplet po vsaki uporabi zamenjajte. Tveganje okužbe pri uporabi na več pacientih.

ⓘ Opombe

- Filtrirnega kompleta ne čistite ali razkužujte.
- Filtrirni komplet lahko odvržete med običajne gospodinjske odpadke, razen če to prepovedujejo veljavni predpisi za ravnanje z odpadki v državi članici.
- Ne vsebuje bisfenola A (BPA), ftalatov, lateksa ali svinca.
- Vsak resen incident, povezan s pripomočkom, je treba sporočiti proizvajalcu in pristojnemu organu v državi članici, agenciji MHRA ali uradu za živila in zdravila v Savdski Arabiji, kot je ustrezno.

SV

AVSEDD ANVÄNDNING

Filtersatsen är avsedd att användas som ett tillbehör för engångsbruk till ***AeroEclipse® BAN®*** nebulisator.

Den kliniska fördelen med filter är att minska exponeringen för potentiellt skadliga nebulisatorutsläpp. Detta uppnås genom filtrering av läkemedel i aerosolform från utandningen.

Utsläpp av läkemedel i aerosolform vid användning tillsammans med ***AeroEclipse® BAN®*** nebulisator är