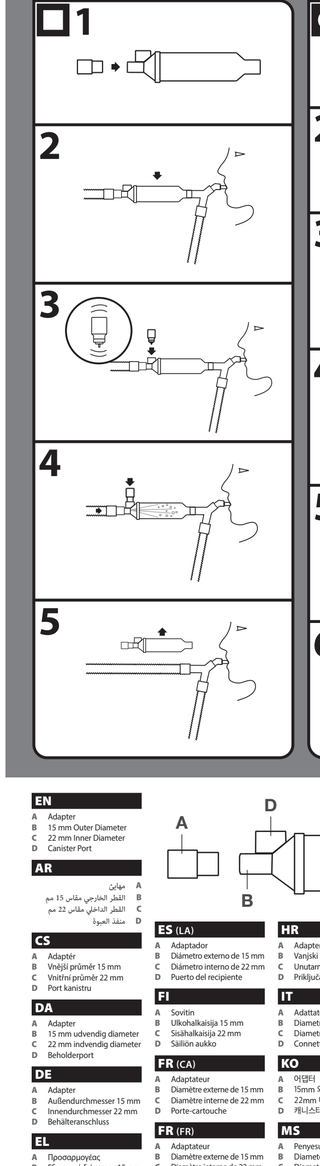

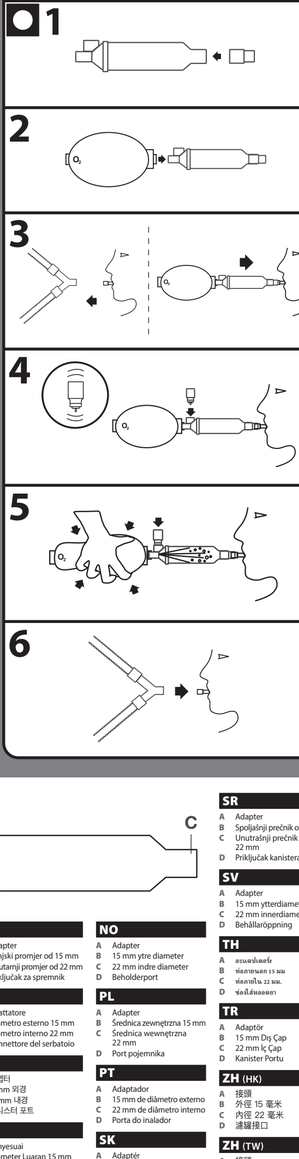

EN

Intended use: This chamber is intended to be used for mechanically ventilated patients who are prescribed a metered dose inhaler (MDI). This chamber is used via resuscitation bag or ventilator.
The enclosed volume of the chamber enables the propellant in large particles to evaporate, yielding smaller aerosol particles of medication. Smaller particles enhance the efficiency of aerosol delivery through the ventilator circuit and endotracheal tube to the patient. The clinical benefit is improved medication delivery.

Notes
- This product is to be used by clinicians experienced in the care of patients on mechanical ventilation.
- This chamber should not be left in the ventilator circuit.
- This chamber can be used with conventional MDI canisters. It cannot be used with MDI canisters with integrated dose counters (GlaxoSmithKline[1] type).
- Read the instructions for the chamber and the MDI. Keep them available at all times.

BEFORE EACH USE
Carefully examine the chamber removing any foreign objects and replace immediately if it is damaged or has missing parts.

FOR USE IN A VENTILATOR CIRCUIT

1 Attach the ADAPTER (**A**) to the 15 MM OUTER DIAMETER (**B**) end of the chamber.
2 Disconnect the inspiratory limb of the circuit from the wye. Connect the 22 MM INNER DIAMETER (**C**) end to the wye. Connect the ADAPTER (**A**) to the inspiratory limb of the circuit. The CANISTER PORT (**D**) must be on top and distal to the patient.
⚠ **Caution:** Do not have a filter or a heat and moisture exchanger in the aerosol flow path. These items can block delivery of the medication.
3 Shake the MDI canister immediately before use as per the instructions supplied with the MDI. Insert the MDI canister into the CANISTER PORT (**D**), being careful not to discharge the canister at this time.
4 Hold the canister in a vertical position. Prior to the beginning of inspiration, actuate the canister.
ⓘ **Note:** A qualified healthcare professional shall prescribe the number of actuations. Allow several breaths before actuating again.
5 Following treatment, remove the MDI canister from the chamber. Remove the chamber from the circuit. Reconnect the inspiratory limb of the circuit to the wye. Do not leave the chamber in the circuit after administering medication, the chamber will collect condensate water.

FOR USE WITH A RESUSCITATION BAG

1 Attach the ADAPTER (**A**) to the 22 MM INNER DIAMETER (**C**) end of the chamber.
2 Attach the resuscitation bag to the 15 MM OUTER DIAMETER (**B**) end of the chamber.
3 Disconnect the wye from the endotracheal tube. Connect the ADAPTER (**A**) to the endotracheal tube. The CANISTER PORT (**D**) must be on top.
4 Shake the MDI canister immediately before use as per the instructions supplied with the MDI. Insert the MDI canister into the CANISTER PORT (**D**), being careful not to discharge the canister at this time.
5 Hold the canister in a vertical position. Actuate the canister and immediately deliver a manual breath.
ⓘ **Note:** A qualified healthcare professional shall prescribe the number of actuations.
6 Following treatment, remove the MDI canister from the chamber. Disconnect the chamber from the endotracheal tube. Reconnect the wye to the endotracheal tube.

Notes
- With use, it is normal for the inside of the chamber to appear cloudy due to accumulation of drug residue.
- The chamber should be changed at scheduled circuit changes or sooner if it is damaged or has missing parts.
- Store in a clean, dry place when not in use.
- Do not clean or disinfect the chamber.
- The chamber device can be disposed of with domestic waste unless this is prohibited by the disposal regulations prevailing in the respective member countries.
- Not made or manufactured with bisphenol A (BPA), phthalates, latex or lead.
- Any serious incident that has occurred in relation to the device should be reported to the manufacturer and the competent authority of the Member State, the MHRA or the Saudi Food and Drug Authority, as appropriate.

AR

الغرض المخصص لـه: تم تصميم هذه الحجرة ليتم استخدامها من قبل المرضى الذين يحصلون على نفس اصطناعي والذين تم وصف جهاز استنشاق ذي جرعة معايرة لهم. يتم استخدام هذه الحجرة عبر كيس الإنعاش أو جهاز التهوية.

يتيح الحجم المغلق للحجرة تبخر الجسيمات الكبيرة من الغاز، ما يؤدي إلى تشكل رذاذ من جسيمات أصغر من الدواء. تحسن الجسيمات المعقوة من كفاءة توصيل الرذاذ عبر دائرة جهاز التهوية والأنبوب داخل الرغامى للمريض. تكمن الفائدة السريرية من ذلك في تحسين توصيل الدواء.

ملاحظات
- يجب استخدام هذا المنتج من قبل الأطباء المعالجين الذين يتمتعون بالخبرة اللازمة لرعاية المرضى الذين يستخدمون التنفس الاصطناعي.
- يجب عدم ترك هذه الحجرة في دائرة جهاز التنفس الاصطناعي.
- يمكن استخدام هذه الحجرة مع العبوات التقليدية لجهاز الاستنشاق ذي الجرعة المعايرة. ولا يمكن استخدامها مع عبوات جهاز الاستنشاق ذي الجرعة المعايرة ذات عدادات الجرعة المدمجة (من نوع GlaxoSmithKline[1]).
- اقرأ التعليمات الخاصة بالحجرة وجهاز الاستنشاق ذي الجرعة المعايرة. أبقها في متناول اليد في كل الأوقات.

قبل كل استخدام
افحص الحجرة بعناية لإزالة أي أجسام غريبة منها واستبدلها على الفور في حال كانت تالفة أو كانت هناك أجزاء مفقودة.

تعليمات الاستخدام في دائرة جهاز التهوية

1 قم بتوصيل (**A**) المهايئ بطرف القطر الخارجي مقاس 15 مم (**B**) للحجرة.
2 افصل طرف التنفس في الدائرة عن الشعيّن. قم بتوصيل الطرف بقطر داخلي مقاس 22 مم (**C**) بالشعيّن. قم بتوصيل المهايئ (**A**) بطرف التنفس في الدائرة. يجب أن يكون منفذ العبوة (**D**) في الأعلى وأن يكون بعيدًا عن المريض.
⚠ **تنبيه:** لا تضع فلتر أو مبادل الحرارة والرطوبة في مسار تدفق الرذاذ. يمكن أن تحظر هذه العناصر توصيل الدواء.
3 حرّك عبوة جهاز الاستنشاق ذي الجرعة المعايرة مباشرةً قبل الاستخدام حسب التعليمات المرفقة بجهاز الاستنشاق. أدخل عبوة جهاز الاستنشاق ذي الجرعة المعايرة في منفذ العبوة (**D**) وأحرص على عدم تفريغ العبوة في هذا الوقت.
4 ثبت العبوة في وضع رأسي. قبل البدء بالتنفس، شغّل العبوة.
ⓘ **ملاحظة:** يجب على اختصاصي مؤهل في الرعاية الصحية وصف عدد عمليات التشغيل. قم بعدة عمليات تنفس قبل التشغيل مرة أخرى.
5 بعد المعالجة، قم بإزالة عبوة جهاز الاستنشاق ذي الجرعة المعايرة من الحجرة. أزل الحجرة من الدائرة. أعد توصيل طرف التنفس في الدائرة بالشعيّن. لا تترك الحجرة في الدائرة بعد تناول الدواء، إذ يتجمع الماء المتكثف داخل الحجرة.

تعليمات الاستخدام مع كيس الإنعاش

1 قم بتوصيل المهايئ (**A**) بطرف القطر الخارجي مقاس 22 مم (**C**) للحجرة.
2 قم بتوصيل كيس الإنعاش بطرف القطر الخارجي مقاس 15 مم (**B**) للحجرة.
3 افصل الموصل ذا الشعبتين (**A**) عن الأنبوب داخل الرغامى. قم بتوصيل المهايئ (**A**) بالأنبوب داخل الرغامى. يجب أن يكون منفذ العبوة (**D**) في الأعلى.
4 حرّك عبوة جهاز الاستنشاق ذي الجرعة المعايرة مباشرةً قبل الاستخدام حسب التعليمات المرفقة بجهاز الاستنشاق. أدخل عبوة جهاز الاستنشاق ذي الجرعة المعايرة في منفذ العبوة (**D**) وأحرص على عدم تفريغ العبوة في هذا الوقت.
5 ثبت العبوة في وضع رأسي. شغّل العبوة. ثم حفّز عملية التنفس يدويًا على الفور.
ⓘ **ملاحظة:** يجب على اختصاصي مؤهل في الرعاية الصحية وصف عدد عمليات التشغيل.
6 بعد المعالجة، قم بإزالة عبوة جهاز الاستنشاق ذي الجرعة المعايرة من الحجرة. افصل الحجرة عن الأنبوب داخل الرغامى. أعد توصيل الشعيّن بالأنبوب داخل الرغامى.

ملاحظات
- مع الاستخدام، من الطبيعي أن يصبح داخل الحجرة غائمًا بسبب تراكم بقايا الدواء.
- يجب تغيير الحجرة عند التغيير المجدول للدائرة أو في وقت أقرب في حال كانت تالفة أو كان هناك أجزاء مفقودة.
- تُحفظ الحجرة في مكان نظيف وجاف عندما لا تكون قيد الاستخدام.
- لا تقم بتنظيف الحجرة أو تطهيرها.
- يمكن التخلص من جهاز الحجرة مع النفايات المنزلية ما لم يكن ذلك محظورًا بموجب لوائح التخلص من النفايات السارية في البلدان الأعضاء ذات الصلة.
- لا يحتوي المنتج وليس مصنوعًا من مادة البيسفينول أ (BPA) أو الفثالات أو اللاتكس أو الرصاص.
- يجب إبلاغ الجهة المُصنعة والسلطة المختصة في البلد العضو والوكالة التنظيمية للأدوية ومنتجات الرعاية الصحية (MHRA) أو الهيئة العامة للغذاء والدواء السعودية، وفق ما هو مناسب، في حال وقوع أي حادث خطير يتعلق بالجهاز.

CS

Účel Použití: Tato komora je určena k použití pro pacienty s mechanickou ventilací, kterým je předepsán dávkovací inhalátor (MDI). Tato komora se používá prostřednictvím resuscitačního vaku nebo ventilátoru.
Uzavřený objem komory umožňuje vypaření hnacího plynu ve velkých částicích, které jsou vystříkány menšími aerosolovými částicemi léku. Menší částice zvyšují účinnost dodání aerosolu pacientovi skrze okruh ventilátoru a endotracheální trubici. Klinickým přínosem je zlepšené dodání léku.

Poznámky
- Tento produkt je určen k použití klinickými lékaři se zkušeností s péčí o pacienty na mechanické ventilaci.
- Tato komora nesmí zůstat v okruhu ventilátoru.
- Tuto komoru lze použít s konvenčními MDI kanystry. Nelze ji použít s kanystry MDI s integrovanými počítadly dávky (typ GlaxoSmithKline[1]).
- Přečtěte si pokyny týkající se komory a MDI. Mějte je neustále k dispozici.

PŘED KAŽDÝM POUŽITÍM
Komoru pečlivě zkontrolujte, vyjměte všechny cizí předměty, a pokud je poškozená nebo některé součásti chybí, okamžitě ji vyměňte.

V OKRUHU VENTILÁTORU

1 Připevněte ADAPTÉR (**A**) ke konci komory o vnějším PRŮMĚRU 15 MM (**B**).
2 Vypojte inspirační rameno okruhu ze spojky Y. Připojte konec s vnitřním PRŮMĚREM 22 MM (**C**) ke spojce Y. Připojte ADAPTÉR (**A**) k inspiračnímu rameni okruhu. OTVOR PRO KANYSTR (**D**) musí směřovat vzhůru a směrem pryč od pacienta.
⚠ **Upozornění:** V cestě toku aerosolu nesmí být filtr ani výměnik tepla a vlhkosti. Tyto předměty mohou blokovat dodání léku.
3 Kanystr MDI těsně před použitím protřepejte podle pokynů dodaných s MDI. Kanystr MDI opatrně vsuňte do OTVORU PRO KANYSTR (**D**), abyste jej nevypustili.
4 Držte kanystr ve svislé poloze. Před začátkem vdechování kanystr aktivujte.
ⓘ **Poznámka:** Počet aktivací předepíše kvalifikovaný zdravotnický pracovník. Před další aktivací umožněte několik dechů.
5 Po léčbě vyjměte kanystr MDI z komory. Sejměte kameru z okruhu. Připojte zpět inspirační rameno okruhu ke spojce Y. Nenechávejte komoru v okruhu po podání léku, komora bude shromažďovat kondenzát vody.

S RESUSCITAČNÍM VAKEM

1 Připevněte ADAPTÉR (**A**) na konec komory o VNITŘNÍM PRŮMĚRU 22 MM (**C**).
2 Připevněte resuscitační vak ke konci komory o VNĚJŠÍM PRŮMĚRU 15 MM (**B**).
3 Odpojte spojku Y od endotracheální trubice. Připojte ADAPTÉR (**A**) k endotracheální trubici. OTVOR PRO KANYSTR MUSÍ (**D**) být nahoře.
4 Kanystr MDI těsně před použitím protřepejte podle pokynů dodaných s MDI. Kanystr MDI opatrně vsuňte do OTVORU PRO KANYSTR (**D**), abyste jej nevypustili.
5 Držte kanystr ve svislé poloze. Aktivujte kanystr a ihned proveďte manuální dech.
ⓘ **Poznámka:** Počet aktivací předepíše kvalifikovaný zdravotnický pracovník.
6 Po léčbě vyjměte kanystr MDI z komory. Odpojte komoru od endotracheální trubice. Znovu připojte spojku Y k endotracheální trubici.

Poznámky
- Při použití je běžné, že vnitřek komory vypadá zakaleně, což je způsobeno nahromaděním reziduí léčiv.
- Komora se má měnit při plánovaných výměnách okruhu nebo dříve, pokud je poškozená nebo chybí některé součásti.
- Pokud komoru nepoužíváte, uložte ji na čistém a suchém místě.
- Komoru nečistěte ani nedezinfikujte.
- Komoru lze zlikvidovat spolu s domácím odpadem, pokud to není zakázáno předpisy pro likvidaci platnými v příslušných členských zemích.
- Není vyrobeno s použitím bisfenolu A (BPA), ftalátů, latexu nebo olova.
- Jakákoli závažná událost, která se vyskytla v souvislosti s prostředkem, musí být nahlášena výrobci a příslušnému orgánu členského státu, MHRA nebo případně Saudi Food and Drug Authority.

DA

Tilsigtet Brug: Dette kammer er beregnet til brug for mekanisk ventilerede patienter, som har fået ordineret en inhalator med afmålt dosis (MDI). Dette kammer anvendes via ventilationspose eller respirator.
Kammerets lukkede volumen gør det muligt for drivmidlet i store partikler at fordampe, hvilket giver mindre aerosolpartikler i medicinen. Mindre partikler øger effektiviteten af aerosoltilførslen gennem respiratorens kredsløb og endotrakealtuben til patienten. Den kliniske fordel er forbedret medicinlevering.

Bemærkninger
- Dette produkt skal anvendes af klinikere, der har erfaring med behandling af patienter med mekanisk ventilation.
- Kammeret må ikke efterlades i respiratorkredsløbet.
- Kammeret kan bruges sammen med konventionelle MDI-beholdere. Det kan ikke bruges sammen med MDI-beholdere med integrerede dosistællere (GlaxoSmithKline[1]-typen).
- Læs instruktionerne til kammeret og MDI'en. Sørg for, at de altid er tilgængelige.

FØR BRUG HVER GANG
Undersøg omhyggeligt kammeret, og fjern eventuelle fremmedlegemer, og udskift det straks, hvis det er beskadiget eller har manglende dele.

I ET RESPIRATORKREDSLØB

1 Fastgør ADAPTEREN (**A**) til enden af kammeret med en UDVENDIG DIAMETER PÅ 15 MM (**B**).
2 Frakobl kredsløbets inspiratoriske del fra Y-stykket. Tilslut enden med en INDVENDIG DIAMETER PÅ 22 MM (**C**) til Y-stykket. Tilslut ADAPTEREN (**A**) til kredsløbets inspiratoriske del. BEHOLDERPORTEN (**D**) skal være øverst og distalt for patienten.
⚠ **Obs:** Der må ikke være et filter eller en varme-og fugtveksler i aerosol-flowvejen. Disse elementer kan blokere leveringen af medicinen.
3 Ryst MDI-beholderen umiddelbart før brug i henhold til vejledningen, som fulgte med MDI'en. Sæt MDI-beholderen i BEHOLDERPORTEN (**D**), og undgå at udløse beholderen.
4 Hold beholderen lodret. Før påbegyndelse af inspirationen skal beholderen aktiveres.
ⓘ **Bemærk:** En kvalificeret sundhedsperson skal foreskrive antallet af aktiveringer. Vent nogle åndedrag, før du aktiverer igen.
5 Efter behandlingen skal MDI-beholderen fjernes fra kammeret. Fjern kammeret fra kredsløbet. Tilslut kredsløbets inspiratoriske del til Y-stykket igen. Efterlad ikke kammeret i kredsløbet efter medicinadministration. Kammeret opsamler kondensvand.

MED EN VENTILATIONSPOSE

1 Fastgør ADAPTEREN (**A**) til enden af kammeret med en INDVENDIG DIAMETER PÅ 22 MM (**C**).
2 Fastgør ventilationsposen til enden af kammeret med en UDVENDIG DIAMETER PÅ 15 MM (**B**).
3 Frakobl Y-stykket fra endotrakealtuben. Tilslut ADAPTEREN (**A**) til endotrakealtuben. BEHOLDERPORTEN (**D**) skal være øverst.
4 Ryst MDI-beholderen umiddelbart før brug i henhold til vejledningen, som fulgte med MDI'en. Sæt MDI-beholderen i BEHOLDERPORTEN (**D**), og undgå at udløse beholderen.
5 Hold beholderen lodret. Aktivér beholderen, og giv straks et manuelt åndedrag.
ⓘ **Bemærk:** En kvalificeret sundhedsperson skal foreskrive antallet af aktiveringer.
6 Efter behandlingen skal MDI-beholderen fjernes fra kammeret. Frakobl kammeret fra endotrakealtuben. Tilslut igen Y-stykket til endotrakealtuben.

Bemærkninger
- Ved brug er det normalt, at indersiden af kammeret ser uklar ud på grund af ophobning af medicinrester.
- Kammeret skal udskiftes ved planlagte kredsløbsudskiftninger eller tidligere, hvis det er beskadiget eller har manglende dele.
- Opbevares på et rent, tørt sted, når det ikke er i brug.
- Rengør eller desinficer ikke kammeret.
- Kammerenheden kan bortskaffes sammen med husholdningsaffaldet, medmindre dette er forbudt i henhold til gældende retningslinjer for bortskaffelse i de respektive medlemslande.
- Ikke fremstillet med bisphenol A (BPA), phthalater, latex eller bly.
- Enhver alvorlig hændelse i forbindelse med enheden skal indberettes til producenten og den kompetente myndighed i medlemsstaten, MHRA (Medicines and Healthcare products Regulatory Agency) eller SFDA (Saudi Food and Drug Authority).

DE

Verwendungszweck: Diese Inhalierhilfe ist für mechanisch beatmete Patienten vorgesehen, denen ein Dosieraerosol verschrieben wurde. Die Inhalierhilfe wird mit einem Beatmungsbeutel oder einem Beatmungsgerät verwendet.
Das eingeschlossene Volumen der Inhalierhilfe ermöglicht die Verdunstung des Treibmittels in größen Partikeln, wodurch kleinere Aerosolpartikel des Medikaments entstehen. Kleinere Partikel erhöhen die Effizienz der Aerosolabgabe über den Beatmungskreislauf und den Endotrachealtubus zum Patienten. Der klinische Nutzen ist eine verbesserte Medikamentenabgabe.

Hinweise
- Dieses Produkt ist für die Verwendung durch Ärzte, die Erfahrung in der Versorgung von Patienten mit mechanischer Beatmung haben, bestimmt.
- Diese Inhalierhilfe darf nicht im Beatmungskreislauf verbleiben.
- Diese Inhalierhilfe kann mit herkömmlichen Dosieraerosol-Behältern verwendet werden. Sie kann nicht mit Dosieraerosol-Behältern mit integrierten Dosiszählern (Typ GlaxoSmithKline[1]) verwendet werden.
- Bitte stellen Sie sicher, dass Sie diese Gebrauchsanweisung sowie die mit dem Dosieraerosol gelieferte Gebrauchsinformation vor der Anwendung lesen. Halten Sie diese jederzeit verfügbar.

VOR JEDEM GEBRAUCH
Prüfen Sie die Inhalierhilfe sorgfältig, entfernen Sie alle Fremdkörper und lassen Sie die Inhalierhilfe sofort ersetzen, falls sie beschädigt ist oder Teile fehlen.

IN EINEM BEATMUNGSKREISLAUF

1 Befestigen Sie den ADAPTER (**A**) am Ende der Inhalierhilfe mit 15 MM AUSSENDURCHMESSER (**B**).
2 Trennen Sie die Inspirationsseite des Kreislaufs vom Y-Stück. Schließen Sie das Ende mit 22 MM INNENDURCHMESSER (**C**) an das Y-Stück an. Schließen Sen die ADAPTER (**A**) an die Inspirationsseite des Kreislaufs an. Der BEHÄLTERANSCHLUSS (**D**) muss sich oben und distal zum Patienten befinden.
⚠ **Vorsicht:** Platzieren Sie keinen Filter oder passiven Atemgasbefeuchter im Aerosol-Strömungsweg. Diese können die Verabreichung des Medikaments behindern.
3 Falls erforderlich, schütteln Sie das Dosieraerosol unmittelbar vor dem Gebrauch gemäß der Gebrauchsinformation des Dosieraerosols. Setzen Sie den Dosieraerosol-Behälter in den BEHÄLTERANSCHLUSS (**D**) ein, und achten Sie dabei darauf, dass der Behälter zu diesem Zeitpunkt nicht ausgelöst wird.
4 Halten Sie den Behälter in vertikaler Position. Betätigen Sie vor Beginn der Einatmung den Behälter.
ⓘ **Hinweise:** Die Anzahl der Betätigungen wird von einer qualifizierten medizinischen Fachkraft festgelegt. Warten Sie vor der erneuten Betätigung mehrere Atemzüge.
5 Entfernen Sie nach der Behandlung den Dosieraerosol-Behälter aus der Inhalierhilfe. Entfernen Sie die Inhalierhilfe aus dem Kreislauf. Schließen Sie die Inspirationsseite des Kreislaufs wieder an das Y-Stück an. Belassen Sie die Inhalierhilfe nach der Verabreichung von Medikamenten nicht im Kreislauf, da sich in der Inhalierhilfe Kondenswasser sammelt.

MIT EINEM BEATMUNGSBEUTEL

1 Befestigen Sie den ADAPTER (**A**) am Ende der Inhalierhilfe mit 22 MM INNENDURCHMESSER (**C**).
2 Befestigen Sie den Beatmungsbeutel am Ende der Inhalierhilfe mit 15 MM AUSSENDURCHMESSER (**B**).
3 Trennen Sie den Y-Anschluss vom Endotrachealtubus. Schließen Sie den ADAPTER (**A**) an den Endotrachealtubus an. Der BEHÄLTERANSCHLUSS (**D**) muss sich oben befinden.
4 Falls erforderlich, schütteln Sie das Dosieraerosol unmittelbar vor dem Gebrauch gemäß der Gebrauchsinformation des Dosieraerosols. Setzen Sie den Dosieraerosol-Behälter in den BEHÄLTERANSCHLUSS (**D**) ein, und achten Sie dabei darauf, dass der Behälter zu diesem Zeitpunkt nicht ausgelöst wird.
5 Halten Sie den Behälter in vertikaler Position. Betätigen Sie den Behälter und drücken Sie sofort im Anschluss den Beatmungsbeutel zusammen.
ⓘ **Hinweis:** Die Anzahl der Betätigungen wird von einer qualifizierten medizinischen Fachkraft festgelegt.
6 Entfernen Sie nach der Behandlung den Dosieraerosol-Behälter aus der Inhalierhilfe. Trennen Sie die Inhalierhilfe vom Endotrachealtubus. Schließen Sie das Y-Stück wieder an den Endotrachealtubus an.

Hinweise
- Bei der Verwendung ist es normal, dass das Innere der Inhalierhilfe aufgrund der Ansammlung von Arzneimittelrückständen trüb erscheint.
- Die Inhalierhilfe sollte bei planmäßigen Kreislaufänderungen ausgetauscht werden, oder früher, wenn sie beschädigt ist oder Teile fehlen.
- Bewahren Sie das Produkt bei Nichtverwendung an einem sauberen und trockenen Ort auf.
- Reinigen oder desinfizieren Sie die Inhalierhilfe nicht.
- Die Inhalierhilfe kann mit dem Hausmüll entsorgt werden, es sei denn, dies ist durch geltende Entsorgungsvorschriften untersagt.
- Hergestellt ohne Bisphenol A (BPA), Phthalate, Latex oder Blei.
- Jeder schwerwiegende Vorfall im Zusammenhang mit dem Produkt ist dem Hersteller und der zuständigen Behörde, der MHRA oder der Saudi Food and Drug Authority zu melden.

EL

Προβλεπομενη Χρηση: Αυτός ο αεροθάλαμος προορίζεται να χρησιμοποιηθεί για ασθενείς με μηχανικό αερισμό, στους οποίους συνταγογραφείται δοσιμετρική συσκευή εισπνοής (MDI). Αυτός ο αεροθάλαμος χρησιμοποιείται μέσω ασκού ανάνηψης ή αναπνευστήρα.
Ο κλειστός όγκος του αεροθάλαμου επιτρέπει την εξάτμιση μεγάλων σωματιδίων προωθητικής ύλης, παράγοντας μικρότερα σωματίδια του φαρμάκου σε μορφή αερολύματος. Το μικρότερο σωματίδιο βελτιώνουν την αποτελεσματικότητα της χορήγησης αερολύματος στον ασθενή, μέσω του κυκλώματος αναπνευστήρα και του ενδοτραχειακού σωλήνα. Το κλινικό όφελος συνίσταται στη βελτιωμένη χορήγηση φαρμάκου.

Σημειώσεις
- Αυτό το προϊόν προορίζεται για χρήση από ιατρούς με εμπειρία στη φροντίδα ασθενών με μηχανικό αερισμό.
- Αυτός ο αεροθάλαμος δεν πρέπει να παραμένει στο κύκλωμα αναπνευστήρα.
- Αυτός ο αεροθάλαμος μπορεί να χρησιμοποιηθεί με συμβατικά κάνιστρα δοσιμετρικών συσκευών εισπνοής (MDI). Δεν μπορεί να χρησιμοποιηθεί με κάνιστρα δοσιμετρικών συσκευών εισπνοής με ενσωματωμένους μετρητές δόσης (τύπος GlaxoSmithKline[1]).
- Διαβάστε τις οδηγίες για τον αεροθάλαμο και τη δοσιμετρική συσκευή εισπνοής. Να τις έχετε εύκολες ανά πάσα στιγμή.

ΠΡΙΝ ΑΠΟ ΚΑΘΕ ΧΡΗΣΗ
Εξετάστε προσεκτικά τον αεροθάλαμο αφαιρώντας τυχόν ξένα αντικείμενα και αντικαταστήστε τον αμέσως εάν έχει υποστεί ζημιά ή λείπουν εξαρτήματα.

ΓΙΑ ΧΡΗΣΗ ΣΕ ΚΥΚΛΩΜΑ ΑΝΑΠΝΕΥΣΤΗΡΑ

1 Συνδέστε τον ΠΡΟΣΑΡΜΟΓΕΑ (**A**) στο άκρο ΕΞΩΤΕΡΙΚΗΣ ΔΙΑΜΕΤΡΟΥ 15 MM (**B**) του αεροθάλαμου.
2 Αποσυνδέστε το εισπνευστικό άκρο του κυκλώματος από το άκρο Y. Συνδέστε το άκρο ΕΣΩΤΕΡΙΚΗΣ ΔΙΑΜΕΤΡΟΥ 22 MM (**C**) στο άκρο Y. Συνδέστε τον ΠΡΟΣΑΡΜΟΓΕΑ (**A**) στο εισπνευστικό άκρο του κυκλώματος. Η ΘΥΡΑ ΚΑΝΙΣΤΡΟΥ (**D**) πρέπει να είναι στην επάνω πλευρά και μακριά από τον ασθενή.
⚠ **Προσοχή:** Δεν πρέπει να υπάρχει φίλτρο ή εναλλάκτης θερμότητας και υγρασίας στη διαδρομή ροής αερολύματος. Αυτά τα στοιχεία μπορεί να εμποδίσουν τη χορήγηση του φαρμάκου.
3 Ανακινήστε το κάνιστρο της δοσιμετρικής συσκευής εισπνοής αμέσως πριν από τη χρήση, σύμφωνα με τις οδηγίες που συνοδεύουν τη συσκευή. Εισαγάγετε το κάνιστρο της δοσιμετρικής συσκευής εισπνοής μέσα στη ΘΥΡΑ ΚΑΝΙΣΤΡΟΥ (**D**), προσέχοντας να μην εκκενώσετε το κάνιστρο αυτήν τη φορά.
4 Κρατήστε το κάνιστρο σε κατακόρυφη θέση. Ενεργοποιήστε το κάνιστρο και χορηγήστε αμέσως χειροκίνητη αναπνοή.
ⓘ **Σημείωση:** Ο ορίθμός ενεργοποιήσεων πρέπει να οριστεί από πεπειραμένο επαγγελματία υγείας.
5 Μετά από τη θεραπεία, αφαιρέστε το κάνιστρο της δοσιμετρικής συσκευής εισπνοής από τον αεροθάλαμο. Αποσυνδέστε τον αεροθάλαμο από τον ενδοτραχειακό σωλήνα. Συνδέστε εκ νέου το άκρο Y στον ενδοτραχειακό σωλήνα.

Σημειώσεις
- Με τη χρήση, είναι φυσιολογικό το εσωτερικό του αεροθάλαμου να φαίνεται θολό λόγω της συσσώρευσης καταλοίπων του φαρμάκου.
- Αλλάζετε τον αεροθάλαμο κατά τις προγραμματισμένες αλλαγές κυκλώματος ή νωρίτερα, εάν έχει υποστεί ζημιά ή λείπουν εξαρτήματα.
- Να αποθηκεύετε σε καθαρό, στεγνό μέρος όταν δεν χρησιμοποιείται.
- Μην καθαρίζετε και μην απολυμαίνετε τον αεροθάλαμο.
- Η συσκευή αεροθαλάμου μπορεί να απορριφτεί μαζί με τα οικιακά απορρίμματα, εκτός εάν αυτό απαγορεύεται από τους κανονισμούς απόρριψης που ισχύουν στις αντίστοιχες χώρες μελών.
- Δεν κατασκευάζεται ούτε παρασκευάζεται με δισφαινόλη Α (BPA), φθαλικές ενώσεις, λάτεξ ή μολύβδο.
- Κάθε σοβαρό συμβάν που έχει προκύψει σε σχέση με το προϊόν θα πρέπει να αναφέρεται στον κατασκευαστή και στην αρμόδια αρχή του κράτους μέλους, του Οργανισμού Φαρμάκων και Προϊόντων Υγειονομικής Περίθαλψης του Ηνωμένου Βασιλείου ή την Αρχή Τροφίμων και Φαρμάκων της Σαουδικής Αραβίας, κατά περίπτωση.

ES (ES)

Uso previsto: Esta cámara está diseñada para utilizarse en pacientes sometidos a ventilación mecánica a quienes se les recete un inhalador de dosis medida (IDM). Esta cámara se utiliza a través de un resucitador manual o respirador.
El volumen contenido en la cámara permite que el propelente en partículas grandes se evapore, lo que produce partículas en aerosol del medicamento más pequeñas. Las partículas más pequeñas aumentan la eficacia del suministro de aerosol a través del circuito del respirador y del tubo endotraqueal al paciente. El beneficio clínico es la mejora del suministro del medicamento.

Notas
- El uso de este producto está destinado a médicos con experiencia en el cuidado de pacientes sometidos a ventilación mecánica.
- Esta cámara no debe dejarse en el circuito del respirador.
- Esta cámara se puede utilizar con cartuchos de IDM convencionales. No se puede utilizar con cartuchos de IDM con contadores de dosis integrados (de tipo GlaxoSmithKline[1]).
- Lea las instrucciones de la cámara y del IDM. Manténgalas a mano en todo momento.

ANTES DE CADA USO
Examine cuidadosamente la cámara, quite cualquier objeto extraño y reemplácela de inmediato si está dañada o le faltan piezas.

EN UN CIRCUITO DEL RESPIRADOR

1 Coloque el ADAPTADOR (**A**) en el extremo del DIÁMETRO EXTERNO DE 15 MM (**B**) de la cámara.
2 Desconecte el tubo de inspiración del circuito del conector en forma de Y. Conecte el extremo del DIÁMETRO INTERNO DE 22 MM (**C**) al conector en forma de Y. Conecte el ADAPTADOR (**A**) al tubo de inspiración del circuito. EL PUERTO DEL RECIPIENTE (**D**) debe estar por encima y de forma distal al paciente.
⚠ **Precaución:** No coloque filtros ni intercambiadores de calor y humedad en la ruta de flujo del aerosol. Estos elementos pueden bloquear el suministro del medicamento.
3 Agite el cartucho de IDM inmediatamente antes de utilizarlo, según las instrucciones proporcionadas con el IDM. Inserte el recipiente del IDM en el PUERTO DEL RECIPIENTE (**D**), con cuidado de no descargar el recipiente en este paso.
4 Sujete el recipiente en posición vertical. Accione el recipiente antes de comenzar la inspiración.
ⓘ **Notas:** Un profesional de la salud calificado deberá prescribir la cantidad de accionamientos. Permita que el paciente realice varias respiraciones antes de accionarlo de nuevo.
5 Después del tratamiento, quite el recipiente del IDM de la cámara. Retire la cámara del circuito. Vuelva a conectar el tubo de inspiración del circuito al conector en forma de Y. No deje la cámara en el circuito después de administrar el medicamento; la cámara acumulará el agua condensada.

CON UN RESUCITADOR MANUAL

1 Conecte el ADAPTADOR (**A**) al extremo del DIÁMETRO INTERNO DE 22 MM (**C**) de la cámara.
2 Conecte el resucitador manual al extremo del

IT

Destinazione d'uso: questa camera deve essere utilizzata per pazienti sottoposti a ventilazione meccanica a cui è prescritto un inalatore predosato (MDI). La camera viene utilizzata tramite pallone di rianimazione o ventilatore.
Il volume della camera consente al propellente in particelle grandi di evaporare, producendo particelle di aerosol di farmaco di dimensioni inferiori. Queste particelle più piccole migliorano l'efficienza della somministrazione di aerosol al paziente attraverso il circuito del ventilatore e il tubo endotracheale. Il vantaggio clinico è una migliore somministrazione dei farmaci.

Note

- Questo prodotto deve essere utilizzato da medici esperti nella cura di pazienti con ventilazione meccanica.
- Questa camera non deve essere lasciata nel circuito del ventilatore.
- Questa camera può essere utilizzata con i serbatoi MDI convenzionali. Non può essere utilizzata con serbatoi MDI con contatori di dose integrati (tipo GlaxoSmithKline[1]).
- Leggere le istruzioni della camera e dell'MDI. Tenerli sempre disponibili.

PRIMA DI OGNI UTILIZZO

Esaminare attentamente la camera per rimuovere eventuali corpi estranei e sostituirla immediatamente se è danneggiata o presenta parti mancanti.

IN UN CIRCUITO DI VENTILAZIONE

1 Collegare l'ADATTATORE (A) all'estremità con DIAMETRO ESTERNO DI 15 MM (B) della camera.

2 Scollegare il ramo inspiratorio del circuito dal raccordo a Y. Collegare l'estremità con DIAMETRO INTERNO DI 22 MM (C) al raccordo a Y. Collegare l'ADATTATORE (A) al ramo inspiratorio del circuito. Il CONNETTORE DEL SERBATOIO (D) deve essere in alto e distale rispetto al paziente.

⚠ **Attenzione:** non posizionare alcun filtro o scambiatore di calore e umidità nel percorso del flusso di aerosol. Questi elementi possono bloccare la somministrazione del farmaco.

3 Agitare il serbatoio MDI subito prima dell'uso come indicato nelle istruzioni fornite con l'MDI. Inserire il serbatoio MDI nel CONNETTORE DEL SERBATOIO (D), facendo attenzione a non provocare il rilascio di farmaco dal serbatoio in questo momento.

4 Tenere il serbatoio in posizione verticale. Prima dell'inizio dell'inspirazione, azionare il serbatoio.

ⓘ **Nota:** il numero di spruzzi dovrà essere prescritto da un operatore sanitario qualificato. Prima dello spruzzo successivo, respirare diverse volte.

5 Dopo il trattamento, rimuovere il serbatoio MDI dalla camera. Rimuovere la camera dal circuito. Ricollegare il ramo inspiratorio del circuito al raccordo a Y. Non lasciare la camera nel circuito dopo la somministrazione del farmaco, in quanto raccoglierà l'acqua di condensa.

CON PALLONE DI RIANIMAZIONE

1 Collegare l'ADATTATORE (A) all'estremità con DIAMETRO INTERNO DI 22 MM (C) della camera.

2 Collegare il pallone di rianimazione all'estremità con DIAMETRO ESTERNO DI 15 MM (B) della camera.

3 Scollegare il raccordo a Y dal tubo endotracheale. Collegare l'ADATTATORE (A) al tubo endotracheale. Il CONNETTORE DEL SERBATOIO (D) deve trovarsi in alto.

4 Agitare il serbatoio MDI subito prima dell'uso come indicato nelle istruzioni fornite con l'MDI. Inserire il serbatoio MDI nel CONNETTORE DEL SERBATOIO (D), facendo attenzione a non provocare il rilascio di farmaco dal serbatoio in questo momento.

5 Tenere il serbatoio in posizione verticale. Azionare il serbatoio ed eseguire immediatamente una respirazione manuale.

ⓘ **Nota:** il numero di spruzzi dovrà essere prescritto da un operatore sanitario qualificato.

6 Dopo il trattamento, rimuovere il serbatoio MDI dalla camera. Scollegare la camera dal tubo endotracheale. Ricollegare il raccordo a Y al tubo endotracheale.

Note

- Con l'uso, è normale che l'interno della camera appaia torbido per via dell'accumulo di residui di farmaco.
- La camera deve essere sostituita in caso di cambi di circuito programmati o prima, se danneggiata o se mancano parti.
- Conservare in un luogo pulito e asciutto quando non in uso.
- Non pulire o disinfettare la camera.
- La camera può essere smaltita con i rifiuti domestici, a meno che ciò non sia vietato dalle normative sullo smaltimento vigenti nel proprio Paese.
- Non fabbricato o prodotto con bisfenolo A (BPA), ftalati, lattice o piombo.
- Eventuali incidenti gravi verificatisi in relazione all'uso del dispositivo devono essere segnalati al produttore e all'autorità competente dello Stato membro. all'MHRA (Medicines and Healthcare products Regulatory Agency) o alla Saudi Food and Drug Authority, a seconda dei casi.

KO

사용 목적: 이 챔버는 정량 흡입기(MDI)를 처방받는 기계식 환기 환자에게 사용하도록 제작되었습니다. 이 챔버는 소생용 백이나 인공호흡기를 통해 사용됩니다.
챔버의 밀폐된 부피를 통해 큰 입자의 추진제가 증발하여 작은 입자를 만들어 냅니다. 입자가 작을수록 인공호흡기 회로와 기관 내 튜브를 통해 환자에게 에어로졸을 전달하는 효율이 높아집니다. 임상적 이점은 약물 전달 개선입니다.

참고

- 이 제품은 기계식 환기를 사용하는 환자 진료에 경험이 있는 임상의가 사용합니다.
- 이 챔버를 인공호흡기 회로에 두면 안 됩니다.
- 이 챔버는 일반적인 MDI 캔나스터와 함께 사용할 수 있습니다. 용량 카운터가 통합된 MDI 캔나스터에는 사용할 수 없습니다(GlaxoSmithKline[1] 유형).
- 챔버와 MDI에 대한 지침을 읽습니다. 항상 사용할 수 있도록 하십시오.

사용 전

챔버에 이물질이 있는지 조심스럽게 검사하고 손상되었거나 빠진 부품이 있는 경우 즉시 교체하십시오.

인공호흡기 회로에서 사용

1 어댑터(A)를 챔버의 15mm 외경(B)쪽에 연결합니다.

2 회로의 흡기 튜브 구멍에서 분리합니다. 22mm 내경(C)쪽을 Y자로 연결합니다. 어댑터(A)를 회로의 흡기 튜브에 연결합니다. 챔버의 연결(D)는 환자 위쪽 및 말단에 있어야 합니다.

⚠ **주의:** 에어로졸 흐름 경로에 필터나 열/수분 교환기가 없어야 합니다. 이러한 물품은 약물 전달을 차단할 수 있습니다.

3 MDI와 함께 제공된 지침에 따라 사용하기 전에 MDI 캔나스터를 격시 흔듭니다. 이때 캔나스터가 배출되지 않도록 주의하면서 MDI 캔나스터를 챔버의 연결(D)에 삽입합니다.

4 캔나스터를 수직 위치로 고정합니다. 흡기를 시작하기 전에 캔나스터를 작동시킵니다.

ⓘ **참고:** 각각을 갖춘 의료 전문가가 직접 횟수를 규정해야 합니다. 다시 직접하기 전에 몇 번 호흡을 합니다.

5 치료 후 챔버에서 MDI 캔나스터를 제거합니다. 회로에서 챔버를 제거하십시오. 회로의 흡기 튜브를 Y자에 다시 연결합니다. 약물을 투여한 후에는 챔버를 회로에 그대로 두지 마십시오. 챔버가 응축수를 수집합니다.

소생용 백과 함께 사용

1 어댑터(A)를 챔버의 22mm 내경(C)쪽에 연결합니다.

2 소생용 백을 챔버의 15mm 외경(B)쪽에 연결합니다.

3 기관 내 튜브에서 Y자를 분리합니다. 어댑터(A)를 기관 내 튜브에 연결합니다. 캐니스터 포트(D)가 위에 있어야 합니다.

4 MDI와 함께 제공된 지침에 따라 사용하기 전에 MDI 캔나스터를 격시 흔듭니다. 이때 캔나스터가 배출되지 않도록 주의하면서 MDI 캔나스터를 챔버의 연결(D)에 삽입합니다.

5 캔나스터를 수직 위치로 고정합니다. 캔나스터를 작동하고 즉시 수동 호흡을 제공합니다.

ⓘ **참고:** 각각을 갖춘 의료 전문가가 직접 횟수를 규정해야 합니다.

6 치료 후 챔버에서 MDI 캔나스터를 제거합니다. 기관 내 튜브에서 챔버를 분리합니다. Y자를 기관 내 튜브에 다시 연결합니다.

참고

- 사용 시 약물 전여물이 누적되어 챔버에 혼탁 것처럼 보이는 것은 정상입니다.
- 예정된 회로 교체 시 또는 손상되거나 누락된 부품이 있는 경우 즉시 챔버를 교체해야 합니다.
- 사용하지 않을 때는 깨끗하고 건조한 장소에 보관하십시오.
- 챔버를 세척하거나 소독하지 마십시오.
- 챔버 장치는 해당 원산 국가에서 정한 폐기 규정에 의해 금지되지 않는 한 가정용 폐기물과 함께 폐기할 수 있습니다.
- 비스페놀 A(BPA), 프탈레이트, 라텍스 또는 납으로 만들거나 제조하지 않았습니다.
- 장치와 관련하여 발생한 모든 심각한 사고는 제조업체 및 회원국의 관할 당국, MHRA 또는 사우디 식품의약국의 해당 절차에 따라 보고해야 합니다.

MS

Tujuan Penggunaan: Kebuk ini bertujuan untuk digunakan oleh pesakit yang memakai ventilator dan diprescripsikan penyedut dos tekanan (metered dose inhaler, MDI). Kebuk ini digunakan melalui beg resusitasi atau ventilator.
Isi padu tertutup kebuk membolehkan pendapat dalam zarah besar untuk menyejat bagi menghasilkan zarah aerosol ubat yang lebih kecil. Zarah yang lebih kecil meningkatkan keberkesanan penyaluran aerosol melalui saluran ventilator dan tiub endotrakea kepada pesakit. Manfaat klinikal ialah penyaluran ubat dengan lebih berkesan.

Perhatian

- Produk ini adalah untuk digunakan oleh klinisian yang berpengalaman dalam penjagaan pesakit dengan ventilasi mekanikal.
- Kebuk ini tidak boleh ditinggalkan di dalam saluran ventilator.
- Kebuk ini boleh digunakan bersama kanister MDI konvensional. Kebuk ini tidak boleh digunakan bersama kanister MDI dengan penghitung dos bersepadu (jenis GlaxoSmithKline[1]).
- Baca arahan untuk kebuk dan MDI. Pastikan arahan tersebut disediakan pada setiap masa.

SETIAP KALI SEBELUM DIGUNAKAN

Periksa kebuk dengan teliti dengan menyingkirkan sebarang objek asing dan menggantikannya dengan segera jika kebuk rosak atau ada bahagian yang hilang.

UNTUK PENGGUNAAN DI DALAM SALURAN VENTILATOR

1 Pasangkan PENYESUAI (A) pada hujung kebuk dengan DIAMETER LUARAN 15 MM (B).

2 Tanggalkan cabang inspiratori pada saluran daripada Y. Sambungkan hujung DIAMETER DALAMAN 22 MM (C) kepada Y. Sambungkan PENYESUAI (A) kepada cabang inspiratori pada saluran. PORT KANISTER (D) mestilah berada di bahagian atas dan distal dari pesakit.

⚠ **Awas:** Jangan letakkan penapis atau penukar haba atau lembapan di dalam laluan aliran aerosol. Item ini boleh menyekat penyaluran ubat.

3 Goncang kanister MDI sebaik sebelum digunakan mengikut arahan yang disertakan bersama MDI. Masukkan kanister MDI ke dalam PORT KANISTER (D), berhati-hati agar kanister tidak mengeluarkan dos pada masa ini.

4 Pegang kanister dalam kedudukan menegak. Sebelum inspirasi bermula, gerakkan kanister.

ⓘ **Perhatian:** Pakar penjagaan kesihatan yang berkelayakan harus memprescripsikan bilangan penggerakan. Biarkan pesakit bernafas beberapa kali selepas melakukan semula penggerakan.

5 Selepas rawatan, tanggalkan kanister MDI daripada kebuk. Tanggalkan kebuk daripada saluran. Sambungkan semula cabang inspiratori pada saluran kepada Y. Jangan tinggalkan kebuk di dalam saluran selepas pemberian ubat, air peluwap akan terkumpul di dalam kebuk.

DENGAN BEG RESUSITASI

1 Pasangkan PENYESUAI (A) pada hujung kebuk dengan DIAMETER DALAMAN 22 MM (C).

2 Pasangkan beg resusitasi pada hujung kebuk dengan DIAMETER LUARAN 15 MM (B).

3 Tanggalkan Y daripada tiub endotrakea. Sambungkan PENYESUAI (A) kepada tiub endotrakea. PORT KANISTER (D) mesti berada di bahagian atas.

4 Goncang kanister MDI sebaik sebelum digunakan mengikut arahan yang disertakan bersama MDI. Masukkan kanister MDI ke dalam PORT KANISTER (D), berhati-hati agar kanister tidak mengeluarkan dos pada masa ini.

5 Pegang kanister dalam kedudukan menegak. Gerakkan kanister dan salurkan nafas manual dengan segera.

ⓘ **Perhatian:** Pakar penjagaan kesihatan yang berkelayakan harus memprescripsikan bilangan penggerakan.

6 Selepas rawatan, tanggalkan kanister MDI daripada kebuk. Tanggalkan kebuk daripada tiub endotrakea. Sambungkan semula Y kepada tiub endotrakea.

Perhatian

- Apabila digunakan, biasanya bahagian dalam kebuk akan kelihatan berkabut disebabkan baki ubat yang terkumpul.
- Kebuk mestilah ditukar apabila saluran ditukar mengikut jadual atau lebih awal jika kebuk rosak atau ada bahagian yang hilang.
- Simpan di tempat yang bersih dan kering apabila tidak digunakan.
- Jangan bersihkan atau nyahjangkit kebuk.
- Peranti kebuk ini boleh dilupuskan bersama dengan sisa domestik melainkan ini dilarang oleh peraturan pelupusan yang berkuat kuasa di negara anggota yang berkenaan.
- Tidak diperbuat atau dikilangkan dengan bisfenol A (BPA), ftalat, lateks atau plumbum.
- Sebarang kejadian serius yang berlaku berkaitan dengan peranti ini harus dilaporkan kepada pengilang dan pihak berkuasa Negara Anggota yang kompeten, MHRA atau Pihak Berkuasa Makanan dan Ubat-ubatan Saudi, mengikut kesesuaian.

NL

Beoogd gebruik: Deze kamer is bedoeld voor mechanisch beademde patiënten die een dosisinhalator (MDI) voorgeschreven hebben gekregen. Deze kamer wordt gebruikt via een beademingsballon of een beademingsapparaat.
Door de gesloten ruimte van de kamer kan het drijfgas in grote deeltjes verdampen, waardoor kleinere aerosoldeeltjes medicatie kunnen worden toegediend. Kleinere deeltjes maken de aerosoltoediening aan de patiënt via het beademingscircuit en de endotracheale slang efficiënter. Het klinische voordeel is een betere medicatietoediening.

Opmerkingen

- Dit product is bedoeld voor gebruik door artsen die ervaring hebben met mechanische beademing in de patiëntzorg.
- Deze kamer mag niet in het beademingscircuit achterblijven.
- Deze kamer kan worden gebruikt met conventionele MDI-reservoirs. Deze kamer kan niet worden gebruikt met MDI-reservoirs met geïntegreerde dosistellers (type GlaxoSmithKline[1]).
- Lees de instructies voor de kamer en de MDI. Houd ze altijd bij de hand.

VÓÓR ELK GEBRUIK

Controleer de kamer zorgvuldig, verwijder vreemde voorwerpen en vervang de kamer onmiddellijk als deze beschadigd is of als er onderdelen ontbreken.

IN EEN BEADEMINGSCIRCUIT

1 Bevestig de ADAPTER (A) aan het uiteinde van de kamer met een BUITENDIAMETER VAN 15 MM (B).

2 Koppel het inspiratoire uiteinde van het circuit los van het Y-stuk. Sluit het uiteinde met een BINNENDIAMETER VAN 22 MM (C) aan op het Y-stuk. Sluit de ADAPTER (A) aan op het inspiratoire uiteinde van het circuit. De RESERVOIRPOORT (D) moet zich aan de bovenkant en distaal van de patiënt bevinden.

⚠ **Let op:** Plaats geen filter of een warmte- en vochtwisselaar in de aerosoldoorgang. Deze producten kunnen de toediening van de medicatie hinderen.

3 Schud het MDI-reservoir vlak voor gebruik volgens de meegeleverde instructies. Plaats het MDI-reservoir in de RESERVOIRPOORT (D). Let op dat u het reservoir op dit moment niet leegmaakt.

4 Houd het reservoir verticaal. Activeer het reservoir voordat de patiënt begint met inademen.

ⓘ **Opmerkingen:** Een gekwalificeerde zorgverlener schrijft het aantal activeringen voor. Adem meerdere keren in voordat u opnieuw activeert.

5 Verwijder na de behandeling het MDI-reservoir uit de kamer. Koppel de kamer los van de endotracheale slang. Sluit het Y-stuk weer aan op de endotracheale slang.

Opmerkingen

- Bij gebruik is het normaal dat de binnenkant van de kamer troebel lijkt. Dit komt door vocht en/of ophoping van geneesmiddelresten.
- De kamer moet worden vervangen bij gepland circuitwisselingen of eerder als de kamer beschadigd is of als er onderdelen ontbreken.
- Bewaar het hulpmiddel op een schone, droge plaats wanneer het niet wordt gebruikt.
- Reinig of desinfecteer de kamer niet.
- De kamer kan met huishoudelijk afval worden afgevoerd, tenzij dit is verboden volgens de geldende voorschriften voor afvalverwerking in de desbetreffende lidstaten.
- Niet gemaakt of vervaardigd met bisfenol A (BPA), ftalaten, latex of lood.
- Elk ernstig incident dat heeft plaatsgevonden met betrekking tot het hulpmiddel moet worden gemeld aan de fabrikant en de bevoegde instantie van de lidstaat, de MHRA of de Saudi Food and Drug Authority, zoals van toepassing.

NO

Tiltenkt bruk: Dette kammeret skal brukes til mekanisk ventilerte pasienter som har fått foreskrevet en doseringsinhalatorer (MDI). Dette kammeret brukes via pose for ventilasjonsbag eller ventilator.
Det innkapslede volumet i kammeret gjør at store partikler i form av drivmiddel fordamper, noe som gir mindre medikamentpartikler. Mindre partikler gir mer effektiv aerosoltilførsel gjennom ventilasjonskretsen og endotrakealslangen til pasienten. Den kliniske fordelen er forbedret medikamentlifteravi.

Merknader

- Dette produktet skal brukes av helsepersonell som har erfaring med behandling av pasienter på mekanisk ventilasjon.
- Dette kammeret må ikke etterlates i ventilatorkretsen.
- Dette kammeret kan brukes sammen med konvensjonelle MDI-beholdere. Det kan ikke brukes sammen med MDI-beholdere med integrerte dosetellere (GlaxoSmithKline[1]-type).
- Les instruksjonene for kammeret og MDI. Sørg for at de alltid er tilgjengelige.

FØR HVER BRUK

Undersøk kammeret nøye for å fjerne fremmedlegemer, og skift det umiddelbart hvis det er skadet eller mangler deler.

I EN VENTILATORKRETS

1 Fest ADAPTEREN (A) til den 15 MM YTRE DIAMETERENDEN (B) på kammeret.

2 Koble fra inspirasjonsslangen av kretsen fra Y-enheten. Koble den 22 MM INDRE DIAMETERENDEN (C) til Y-enheten. Koble ADAPTEREN (A) til inspirasjonsslangen av kretsen. BEHOLDERPORTEN (D) må ikke overstige det øvre nivået.

⚠ **Forsiktig:** Ikke plasser et filter eller en utveksler for varme og fuktighet i aerosolstrømmen. Disse elementene kan blokkere tilførsel av medikamentet.

3 Rist MDI-beholderen umiddelbart før bruk, i henhold til instruksjonene som følger med MDI-enheten. Sett MDI-beholderen inn i BEHOLDERPORTEN (D), og vær forsiktig så du ikke løser ut beholderen på dette tidspunktet.

4 Hold beholderen loddrett. Før innspirasjon starter, aktiverer du beholderen.

ⓘ **Merknader:** Kvalifisert helsepersonell skal foreskrive antall aktiveringer. Utfør flere respirasjoner før du aktiverer igjen.

5 Etter behandling fjerner du MDI-beholderen fra kammeret. Fjern kammeret fra kretsen. Koble inspirasjonsslangen av kretsen til Y-enheten. Ikke la kammeret være i kretsen etter administrering av medikament, da kammeret vil samle opp kondensert vann.

MED EN BEADMENINGSBALLON

1 Bevestig de ADAPTER (A) aan het uiteinde van de kamer met een BINNENDIAMETER VAN 22 MM (C).

2 Bevestig de beademingsballon aan het uiteinde van de kamer met een BUITENDIAMETER VAN 15 MM (B).

3 Koppel het Y-stuk los van de endotracheale slang. Sluit de ADAPTER (A) aan op de endotracheale slang. De RESERVOIRPOORT (D) moet zich aan de bovenkant bevinden.

4 Schud het MDI-reservoir vlak voor gebruik volgens de meegeleverde instructies. Plaats het MDI-reservoir in de RESERVOIRPOORT (D). Let op dat u het reservoir op dit moment niet leegmaakt.

5 Houd het reservoir verticaal. Activeer het reservoir en dien onmiddellijk een ademhaling toe met de hand.

ⓘ **Opmerking:** Een gekwalificeerde zorgverlener schrijft het aantal activeringen voor.

6 Verwijder na de behandeling het MDI-reservoir uit de kamer. Koppel de kamer los van de endotracheale slang. Sluit het Y-stuk weer aan op de endotracheale slang.

Notas

- Este produto destina-se a ser utilizado por médicos com experiência no tratamento de pacientes com ventilação mecânica.
- Esta câmara não deve ser deixada no circuito de ventilação.
- Esta câmara pode ser utilizada com inaladores MDI convencionais. Não pode ser utilizada com inaladores MDI que tenham contadores de dose integrados (tipo GlaxoSmithKline[1]).
- Leia as instruções da câmara e do MDI. Mantenha-os sempre disponíveis.

ANTES DE CADA UTILIZAÇÃO

Examine cuidadosamente a câmara, removendo quaisquer objetos estranhos, e substitua-a imediatamente se estiver danificada ou tiver peças em falta.

PARA UTILIZAÇÃO NUM CIRCUITO DE VENTILAÇÃO

1 Fixe o ADAPTADOR (A) ao terminal de 15 MM de DIÂMETRO EXTERNO (B) da câmara.

2 Desligue o braço inspiratório do circuito do conector em Y. Ligue o terminal de 22 MM DE DIÂMETRO INTERNO (C) ao conector em Y. Ligue o ADAPTADOR (A) ao braço inspiratório do circuito. A PORTA DO INALADOR (D) tem de estar na parte superior e distal em relação ao paciente.

⚠ **Advertência:** Não coloque nenhum filtro ou permutador de calor e humidade no trajeto do fluxo do aerossol. Estes objetos podem bloquear a administração da medicação.

3 Agite o inalador imediatamente antes da utilização, de acordo com as instruções fornecidas com o MDI. Insira o inalador MDI na PORTA DO INALADOR (D), tendo cuidado para não descarregar o inalador nesse momento.

4 Segure o inalador numa posição vertical. Antes do início da inspiração, acione o inalador.

ⓘ **Notas:** O número de acionamentos deverá ser prescrito por um profissional de saúde qualificado. Permita várias respirações antes de acionar novamente.

5 Após o tratamento, retire o inalador MDI da câmara. Retire a câmara do circuito. Volte a ligar o braço inspiratório do circuito ao conector em Y. Não deixe a câmara no circuito depois de administrar a medicação, a câmara irá recolher água condensada.

PARA UTILIZAÇÃO COM UM SACO DE RESSUSCITAÇÃO

1 Fixe o ADAPTADOR (A) ao terminal de 22 MM DE DIÂMETRO INTERNO (C) da câmara.

2 Fixe o saco de ressuscitação ao terminal de 15 MM DE DIÂMETRO EXTERNO (B) da câmara.

3 Desligue o conector em Y do tubo endotraqueal. Ligue o ADAPTADOR (A) ao tubo endotraqueal. A PORTA DO INALADOR (D) tem de estar na parte superior.

4 Agite o inalador imediatamente antes da utilização, de acordo com as instruções fornecidas com o MDI. Insira o inalador MDI na PORTA DO INALADOR (D), tendo cuidado para não descarregar o inalador nesse momento.

5 Segure o inalador numa posição vertical. Acione o inalador e aplique imediatamente uma respiração manual.

ⓘ **Nota:** O número de acionamentos deverá ser prescrito por um profissional de saúde qualificado.

6 Após o tratamento, retire o inalador MDI da câmara. Desligue a câmara do tubo endotraqueal. Volte a ligar o conector em Y ao tubo endotraqueal.

Notas

- Com o uso, é normal que o interior da câmara pareça turvo devido à acumulação de resíduos dos fármacos.
- A câmara deve ser substituída nas trocas de circuito programadas ou mais cedo se estiver danificada ou tiver peças em falta.
- Armazene num local limpo e seco quando não estiver a ser utilizada.
- Não limpe nem desinfete a câmara.
- O dispositivo de câmara pode ser eliminado juntamente com resíduos domésticos, a menos que tal seja proibido pelos regulamentos de eliminação vigentes nos respetivos países membros.
- Não foi produzido nem fabricado com bisfenol A (BPA), ftalatos, látex ou chumbo.
- Qualquer incidente grave ocorrido relacionado com o dispositivo deve ser comunicado ao fabricante e à autoridade competente do Estado-Membro, a MHRA ou a Saudi Food and Drug Authority, conforme apropriado.

SK

Účel Použitia: Táto komora je určená na mechanickú ventiláciu pacientov, ktorým bol predpísaný odmerný dávkovací inhalátor (MDI). Táto komora sa používa prostredníctvom resuscitačného vrecka alebo ventilátora.
Uzatvorený objem komory umožňuje odparovanie propelentu vo veľkých častočkách, a tým aj dávkovanie menších častočiek aerosolu lieku. Menšie častočky zlepšujú účinnosť podávania lieku pacientovi pomocou aerosólov cez okruh ventilátora a endotracheálnu trubicu. Klinickým prínosom je lepšie podávanie liekov.

Poznámky

- Tento výrobok smú používať iba klinickí pracovníci skúsení v oblasti starostlivosti o pacientov vyžadujúcich mechanickú ventiláciu.
- Táto komora sa nesmie ponechať v okruhu ventilátora.
- Táto komora sa môže používať s bežnými kartušami MDI. Nesmie sa používať s kartušami MDI s integrovanými počítadlami dávok (typ GlaxoSmithKline[1]).
- Prečítajte si návod komory aj MDI. Uschovajte ich počas celej životnosti výrobku.

PRED KAŽDÝM POUŽITÍM

Dôkladne si pozrite komoru, odstráňte akékoľvek cudzie predmety a súpravu okamžite vymeňte, ak došlo k jej poškodeniu alebo ak chýbajú nejaké diely.

POMOCOU OKRUHU VENTILÁTORA

1 ADAPTÉR (A) pripojte ku koncu komory s 15 MM VONKAJŠÍM PRIEMEROM (B).

2 Vdychovaciu vetvu okruhu odpojte od pripojky v tvare Y. K pripojke v tvare Y pripojte koniec s 22 MM VNÚTORNÝM PRIEMEROM (C). ADAPTÉR (A) pripojte k vdychovacej vetve okruhu. PORT KARTUŠE (D) sa musí nachádzať hore a distálne od pacienta.

⚠ **Upozornenie:** Do trasy prietoku aerosolu nevkladajte filter ani výmenník tepla a vlhkosti. Tieto položky môžu zablokovať podávanie lieku.

3 Kartušu MDI potraste bezprostredne pred použitím podľa priložených dodaných s MDI. Kartušu MDI vložte do PORTU KARTUŠE (D), pričom dbajte na to, aby ste v danej chvíli kartušu nevyprázdnili.

4 Kartušu pridržte vo vertikálnej polohe. Kartušu aktivujte pred začatím vdýchnutia.

ⓘ **Poznámky:** Kvalifikovaný zdravotnícky personál musí predpísať počet aktivácií. Pred opätovnou aktiváciou umožnite pacientovi sa niekoľkokrát nadýchnuť.

5 Po aplikácii liečby z komory vyberte kartušu MDI. Komoru odstráňte z okruhu. Od pripojky v tvare Y znova pripojte vdychovaciu vetvu okruhu. Po podaní lieku komoru nenechávajte v okruhu, v komore by sa mohla zachytávať skondenzovaná voda.

POMOCOU RESUSCITAČNÉHO VRECKA

1 ADAPTÉR (A) pripojte ku koncu komory s 22 MM VNÚTORNÝM PRIEMEROM (C).

2 Resuscitačné vrecko pripojte ku koncu komory s 15 MM VONKAJŠÍM PRIEMEROM (B).

3 Pripojky v tvare Y odpojte od endotracheálnej trubice. ADAPTÉR (A) pripojte k endotracheálnej trubici. PORT KARTUŠE (D) sa musí nachádzať hore.

4 Kartušu MDI potraste bezprostredne pred použitím podľa priložených dodaných s MDI. Kartušu MDI vložte do PORTU KARTUŠE (D), pričom dbajte na to, aby ste v danej chvíli kartušu nevyprázdnili.

⚠ **Upozornenie:** Do trasy prietoku aerosolu nevkladajte filter ani výmenník tepla a vlhkosti. Tieto položky môžu zablokovať podávanie lieku.

5 Kartušu pridržte vo vertikálnej polohe. Kartušu aktivujte pred začatím vdýchnutia.

ⓘ **Poznámky:** Kvalifikovaný zdravotnícky personál musí predpísať počet aktivácií. Pred opätovnou aktiváciou umožnite pacientovi sa niekoľkokrát nadýchnuť.

6 Po aplikácii liečby z komory vyberte kartušu MDI. Komoru odpojte od endotracheálnej trubice. Pripojku v tvare Y znova pripojte k endotracheálnej trubici.

Poznámky

- Počas používania je normálne, že sa vnútro komory zdá byť zahmlené kvôli akumulácii zvyškov lieku.
- Komora by sa mala vymeniť pri plánovanej výmene okruhu alebo skôr, ak je poškodená alebo ak chýbajú diely.
- Ak pomôcku nepoužívate, uskladnite ju na čistom a suchom mieste.
- Komoru nečistite ani nedezinfikujte.
- Komora sa môže likvidovať spolu so domácim odpadom, ak to nezakazujú hlavné smernice na likvidáciu odpadu v danej členskej krajine.
- Nie je vyrobená s použitím bisfenolu A (BPA), ftalátov, latexu ani olova.
- Akýkoľvek závažný incident, ku ktorému dôjde v súvislosti s pomôckou, je potrebné nahlásiť výrobcovi a zodpovednému orgánu členského štátu, prípadne MHRA alebo úradu pre potraviny a lieky Saudskej Arábie.

SL

Predvidena uporaba: ta komora je namenjena uporabi pri pacientih z mehanskim predihavanjem, ki jim je zdravnik predpisal odmerni inhalator. Komora se uporablja prek dihalnega balona ali ventilatorja.
Zaprti prostor v komori omogoča izhlapevanje potisnega plina v večjih delcih in s tem dostopnost manjših delcev zdravila v aerosolni obliki. Manjši delci povečajo učinkovitost dovajanja aerosola skozi sistem za predihavanje in endotrahealni tubus do pacienta. Klinična prednost je boljše dovajanje zdravila.

Opombe

- Izdelek smejo uporabljati zdravniki z izkušnjami v obravnavi pacientov z mehanskim predihavanjem.
- Komora ne sme ostati priključena v sistem za predihavanje.
- Komora se lahko uporablja z običajnimi vsebniki v odmernih inhalatorjih. Ne morete je uporabljati z vsebniki odmernih inhalatorjev, ki imajo vgrajene števce odmerkov (na primer proizvajalca GlaxoSmithKline[1]).
- Preberite navodila za komoro in odmerni inhalator. Hranite jih tako, da bodo vedno na voljo.

PRED VSAKO UPORABO

Skrbno pregledje komoro, odstranite morebitne tujke in jo v primeru poškodb ali manjkajočih delov nemudoma zamenjajte.

V SISTEMU ZA PREDIHAVANJE

1 VMESNIK (A) pritrdite na konec komore z ZUNANJIM PREMEROM 15 MM (B).

2 Odklopite inspiratorno cev sistema z Y-konekta. Na Y-konekt povežite konec z NOTRANJIM PREMEROM 22 MM (C). VMESNIK (A) povežite z inspiratorno cevjo sistema. ODPRTINA ZA VSEBNIK (D) mora biti na zgornji strani in distalno od pacienta.

⚠ **Pozor:** na poti aerosola ne sme biti filtrov ali izmenjevalnika toplote in vlage. Ti deli bi lahko ovirali dovajanje zdravila.

3 Tik pred uporabo pretresite vsebnik odmernega inhalatorja v skladu z navodili, priloženimi inhalatorju. Vsebnik odmernega inhalatorja vstavite v ODPRTINO ZA VSEBNIK (D), pri čemer pazite, da vsebnika še ne sprožite.

4 Vsebnik držite v navpičnem položaju. Pred začetkom vdiha sprožite vsebnik.

ⓘ **Opombe:** Število sprožitev mora določiti usposobljen zdravstveni delavec. Pred ponovno sprožitvijo počakajte, da mine nekaj vdihov.

5 Po zdravljenju vzemite vsebnik odmernega inhalatorja iz komore. Odstranite komoro iz sistema. Znova priključite inspiratorno cev sistema v Y-konekt. Komora naj po daljšanju izhlapa ne ostane v sistemu, saj bi se v njej nabral kondenzat.

Z DIHALNIM BALONOM

1 VMESNIK (A) pritrdite na konec komore z NOTRANJIM PREMEROM 22 MM (C).

2 Dihalni balon pritrdite na konec komore z ZUNANJIM PREMEROM 15 MM (B).

3 Z endotrahealnega tubusa odklopite Y-konekt. Na endotrahealni tubus priključite VMESNIK (A). ODPRTINA ZA VSEBNIK (D) mora biti zgoraj.

4 Tik pred uporabo pretresite vsebnik odmernega inhalatorja v skladu z navodili, priloženimi inhalatorju. Vsebnik odmernega inhalatorja vstavite v ODPRTINO ZA VSEBNIK (D), pri čemer pazite, da vsebnika še ne sprožite.

5 Vsebnik držite v navpičnem položaju. Sprožite vsebnik in takoj ročno dovedite vdih.

ⓘ **Opomba:** Število sprožitev mora določiti usposobljen zdravstveni delavec.

6 Po zdravljenju vzemite vsebnik odmernega inhalatorja iz komore. Komoro odklopite z endotrahealnega tubusa. Na Y-konekt znova priključite Y-konekt.

Opombe

- Notranjost komore sčasoma pomotni zaradi kopičenja ostankov zdravila. To je običajno.
- Komoro je treba zamenjati ob predvidenih menjavi dihalnega sistema ali prej, če poškodovana ali če manjkajo deli.
- Ko ga ne uporabljate, pripomoček hranite na čistem in suhem mestu.
- Komore ne čistite ali razkužujte.
- Komoro lahko odvržete med običajne gospodinjske odpadke, razen če to prepovedujejo veljavni predpisi za ravnanje z odpadki v državi članici.
- Ne vsebuje bisfenola A (BPA), ftalatov, lateksa ali svinca.
- Vsak resen incident, povezan s pripomočkom, je treba sporočiti proizvajalcu in pristojnemu organu v državi članici, agenciji MHRA ali uradu za živila in zdravila v Savdski Arabiji, kot je ustrezno.

SR

Namena: Ova komora namenjena je za upotrebu kod pacijenata na mehaničkoj ventilaciji kojima je propisan inhalator pod pritiskom sa dozatorom (MDI inhalator). Ova komora se koristi putem ambu kese ili respiratora.
Zatvorena zapremina komore omogućava propelantu u velikim česticama da ispari, čime se daje manje aerosolne čestice leka. Manje čestice poboljšavaju efikasnost isporuke aerosola kroz kolo respiratora i endotrahealnu cev pacijentu. Klinička korist je poboljšana isporuka leka.

Napomene

- Ovaj proizvod treba da koriste zdravstveni radnici koji imaju iskustva u nezi pacijenata na mehaničkoj ventilaciji.
- Ovu komoru ne treba ostaviti u kolu respiratora.
- Ova komora ne može da se koristi sa uobičajenim kanisterima MDI inhalatora. Ne može da se koristi sa kanisterima MDI inhalatora sa integrisanim brojačima doze (tipa GlaxoSmithKline[1]).
- Pročitajte uputstvo za komoru i MDI inhalator. Neka vam uputstvo uvek bude dostupno.

PRE SVAKE UPOTREBE

Pažljivo pregledajte komoru i uklonite eventualna strana tela, te je odmah zamenite ako je oštećena ili joj nedostaju delovi.

U KOLU RESPIRATORA

1 Priključite ADAPTER (A) na kraj komore SPOLJAŠNJEG PREČNIKA OD 15 MM (B).

2 Isključite inspiratorni krak kola sa „Y" priključka. Povežite kraj UNUTRAŠNJEG PREČNIKA OD 22 MM (C) na „Y" priključak. Povežite ADAPTER (A) na inspiratorni krak kola. PRIKLJUČAK KANISTERA (D) mora da bude na vrhu i distalno od pacijenta.

⚠ **Oprez:** Nemojte postavljati filter ili razmenjivač toplote i vlage na putanju toka aerosola. Ovi predmeti mogu da blokiraju isporuku leka.

3 Protresite kanister MDI inhalatora neposredno pre upotrebe u skladu sa uputstvom isporučenim uz MDI inhalator. Umetnite kanister MDI in